

Extrait de notre catalogue en ligne :

mic-102/IU/HV/M30/ K6/RDT Art.-Nr. 140951

Mise à jour: 2026-11-19

microsonic GmbH / Phoenixseestraße 7 / 44263 Dortmund / Germany / **T** +49 231 975151-0 / **F** +49 231 975151-51 / **E** info@microsonic.de
microsonic® ist eine eingetragene Marke der microsonic GmbH. Alle Rechte vorbehalten. Änderungen vorbehalten.

Archivsensor

mic-102/IU/HV/M30/ K6/RDT Art.-Nr. 140951

Dessin à l'échelle

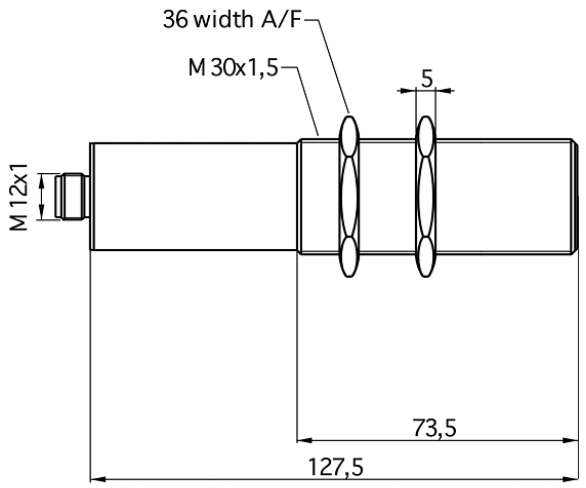

Zone de détection

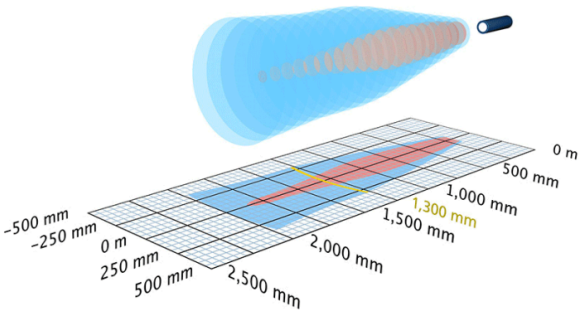

Modèle successeur disponible	Veuillez nous contacter
1 x analogique 4-20 mA + 0-10 V	2.000 mm
Boîtier	cylindrique M30
Mode de fonctionnement	mesures de distance analogiques
Caractéristiques spéciales	capteur archive solution spécifique raccord pour câble

Spécial ultrason

Procédé de mesure	temps de propagation de l'écho
Fréquence du transducteur	200 kHz
Zone morte	200 mm
Portée de service	1.300 mm
Portée limite	2.000 mm
Résolution	
Reproductibilité	± 0,15 %
Précision	± 1 % (compensation interne de la température)

Données électriques

Tension de service U_B	
Ondulation résiduelle	± 10 %
Consommation de courant à vide	
Type de raccordement	câble PVC de 6 m, 5 × 0,25 mm^2

Sorties

Sortie 1	sortie analogique courant : 4-20 mA / tension : 0-10 V (si $U_B \geq 15$ V), anti-court-circuit commutable croissant ou décroissant
Temps de réponse	110 ms
Retard de mise à disposition	< 1.500 ms

Entrées

Entrée 1	entrée com. (broche 5)

Boîtier

Matériau	corps en laiton, nickelé, pièces en matière plastique PBT, TPU
Transducteur ultrasonique	mousse de polyuréthane, résine époxy chargée verre
Indice de protection (selon EN 60529)	
Température de service	
Température de stockage	
Poids	210 g

Équipement/Particularités

Éléments de réglage	
Possibilités de réglage	Teach-in
Synchronisation	non
Fonctionnement en multiplex	non

Dessin à l'échelle

