microsonic



Extrait de notre catalogue en ligne :

mic-102/IU/HV/M30/MS

Mise à jour: 2026-11-20

microsonic GmbH / Phoenixseestraße 7 / 44263 Dortmund / Germany / **T** +49 231 975151-0 / **F** +49 231 975151-51 / **E** info@microsonic.de
microsonic® ist eine eingetragene Marke der microsonic GmbH. Alle Rechte vorbehalten. Änderungen vorbehalten.



mic

Les capteurs mic en version tout métal sont disponibles dans deux variantes avec cinq plages de détection différentes.

Points forts

- Boîtier M30 et connecteur M12 en métal › pour des conditions d'utilisation difficiles
- Synchronisation automatique › pour le fonctionnement simultané d'un maximum de dix capteurs dans un espace très réduit
- UL pour les normes de sécurité canadiennes et américaines

Caractéristiques essentielles

- 1 sortie de commutation en version pnp
- Sortie analogique 4–20 mA et 0–10 V › avec commutation automatique entre sortie de courant et sortie de tension
- 5 portées de détection avec un portée de service comprise entre 30 mm et 8 m
- Teach-in microsonic par la broche 5
- Résolution 0,18 mm à 2,4 mm
- Compensation de température
- Tension de service 9–30 V
- LinkControl › pour le réglage des capteurs sur le PC

Cette conception très robuste

est entièrement constituée de métal, du boîtier M30 au connecteur circulaire M12. Comme on a renoncé à tout élément de commande et indicateur lumineux, les capteurs sont particulièrement adaptés à une utilisation dans des conditions d'environnement difficiles avec des charges mécaniques importantes pour le boîtier et le connecteur. Les capteurs sont disponibles en cinq portées de détection et couvrent une portée de service de 30 mm à 8 m.



Connecteur circulaire métallique M12 (à gauche) et utilisation dans des conditions difficiles (à droite)

Il existe deux types de sorties

au choix pour les cinq portées de détection:

1 sortie pnp

1 sortie analogique 4–20 mA et 0–10 V

Les capteurs avec sortie de commutation sont prévus pour trois modes de fonctionnement:

- point de commutation simple
- Barre à réflexion deux voies
- mode fenêtre

Teach-in d'un point de commutation simple

- Positionner l'objet (1) à détecter à la distance souhaitée
- Relier la broche 5 pendant environ 3 secondes à $+U_B$
- Enfin, relier la broche 5 pendant environ 1 seconde à $+U_B$

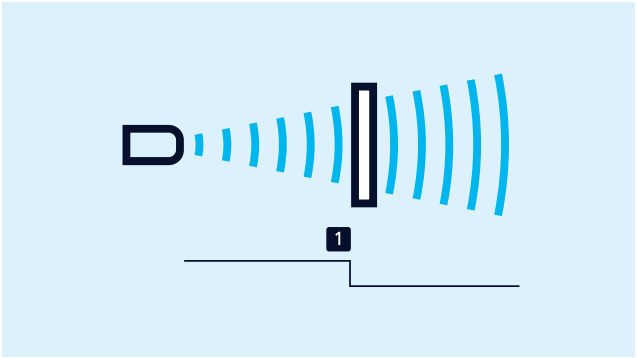

Teach-in d'un point de commutation

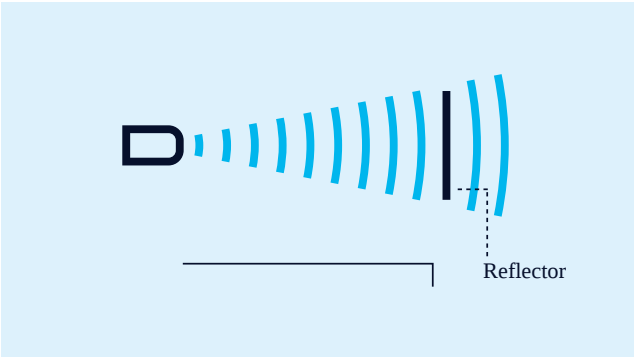

Teach-in d'une barre à réflexion deux voies

Pour le réglage d'une fenêtre

- Positionner l'objet sur la limite de fenêtre près du capteur (1)
- Relier la broche 5 pendant environ 3 secondes à $+U_B$
- Ensuite déplacer l'objet sur la limite de fenêtre éloignée du capteur (2)
- Enfin, relier la broche 5 pendant environ 1 seconde à $+U_B$

Les NO / NF

et la courbe caractéristique analogique ascendante ou descendante peuvent également être réglés par la broche 5.

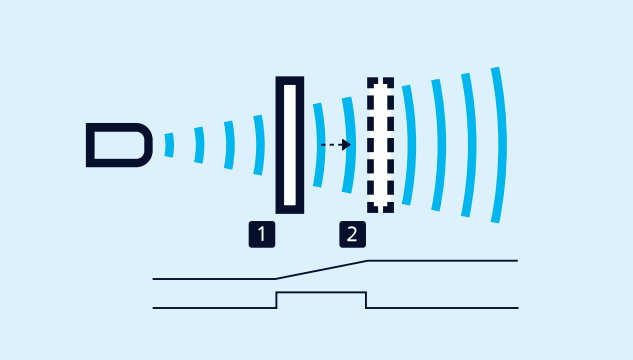

Teach-in d'une caractéristique analogique ou d'une fenêtre avec deux points de commutation

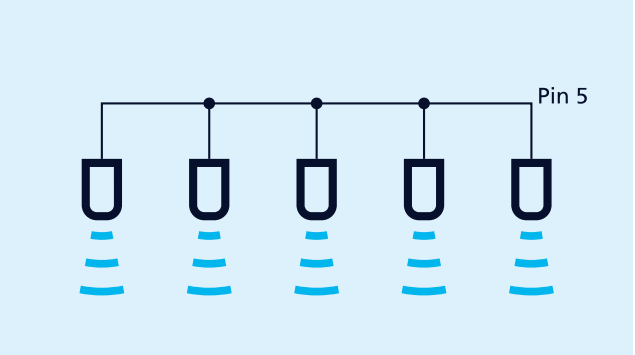

Synchronisation par la broche 5

La synchronisation

permet l'utilisation simultanée de plusieurs capteurs mic dans une même application. Afin d'éviter que les capteurs ne s'influencent mutuellement, ils peuvent être synchronisés les uns par rapport aux autres. Pour cela, tous les capteurs doivent être reliés électriquement par la broche 5.

S'il faut synchroniser plus de 10 capteurs, cela peut être réalisé avec la SyncBox1 disponible en option.

LinkControl

permet, en option, le paramétrage complet des capteurs mic. LCA-2 LinkControl adapter LCA-2 disponible comme accessoire, permet de relier les capteurs mic au PC.



Pour la programmation, le capteur est raccordé au PC par l'intermédiaire de LCA-2

Vous avez des exigences particulières?

Rien d'aussi simple que ça.

Avec nous, vous pouvez facilement trouver votre solution. Parlez nous de votre application: Pascal Kraszewski, Ingénieur Commercial France: M 07 81 00 50 28.

Archivsensor

mic-102/IU/HV/M30/MS

Dessin à l'échelle

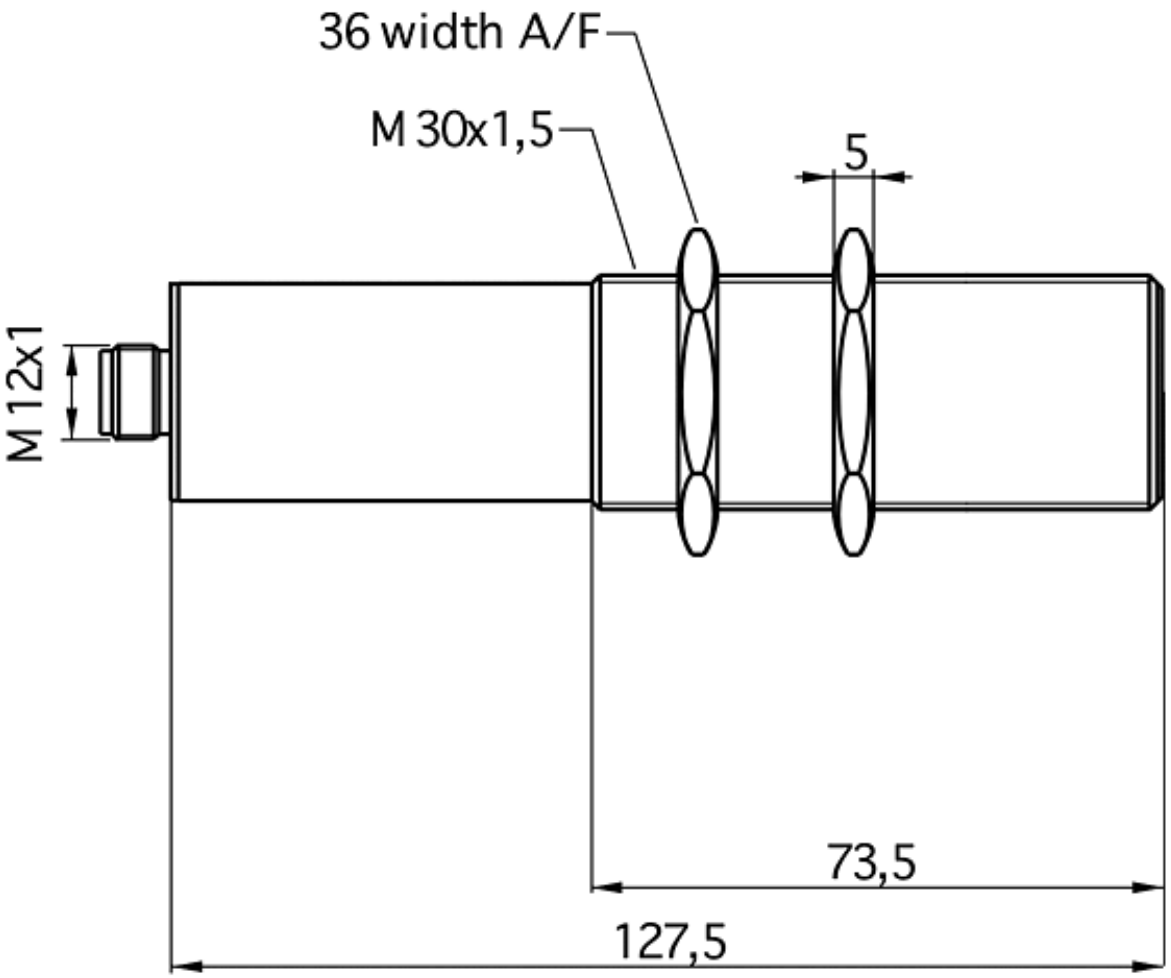

Modèle successeur disponible	mic-130/IU/M
1 x analogique 4-20 mA + 0-10 V	
Boîtier	cylindrique M30
Mode de fonctionnement	mesures de distance analogiques
Caractéristiques spéciales	capteur archive connecteur métallique pour utilisation en conditions difficiles

Spécial ultrason

Procédé de mesure	temps de propagation de l'écho
Fréquence du transducteur	
Zone morte	
Portée de service	?
Portée limite	
Résolution	
Reproductibilité	± 0,15 %
Précision	± 1 % (compensation interne de la température)

Données électriques

Tension de service U_B	
Ondulation résiduelle	± 10 %
Consommation de courant à vide	
Type de raccordement	

Sorties

Sortie 1	sortie analogique courant : 4-20 mA / tension : 0-10 V (si $U_B \geq 15$ V), anti-court-circuit commutable croissant ou décroissant
Temps de réponse	110 ms
Retard de mise à disposition	< 1.500 ms

Entrées

Entrée 1	entrée com. (broche 5)

Boîtier

Matériau	corps en laiton, nickelé, pièces en matière plastique PBT, TPU
Transducteur ultrasonique	mousse de polyuréthane, résine époxy chargée verre
Indice de protection (selon EN 60529)	
Température de service	
Température de stockage	
Poids	210 g

Équipement/Particularités

Éléments de réglage	
Possibilités de réglage	Teach-in
Synchronisation	non
Fonctionnement en multiplex	non

Dessin à l'échelle

