microsonic

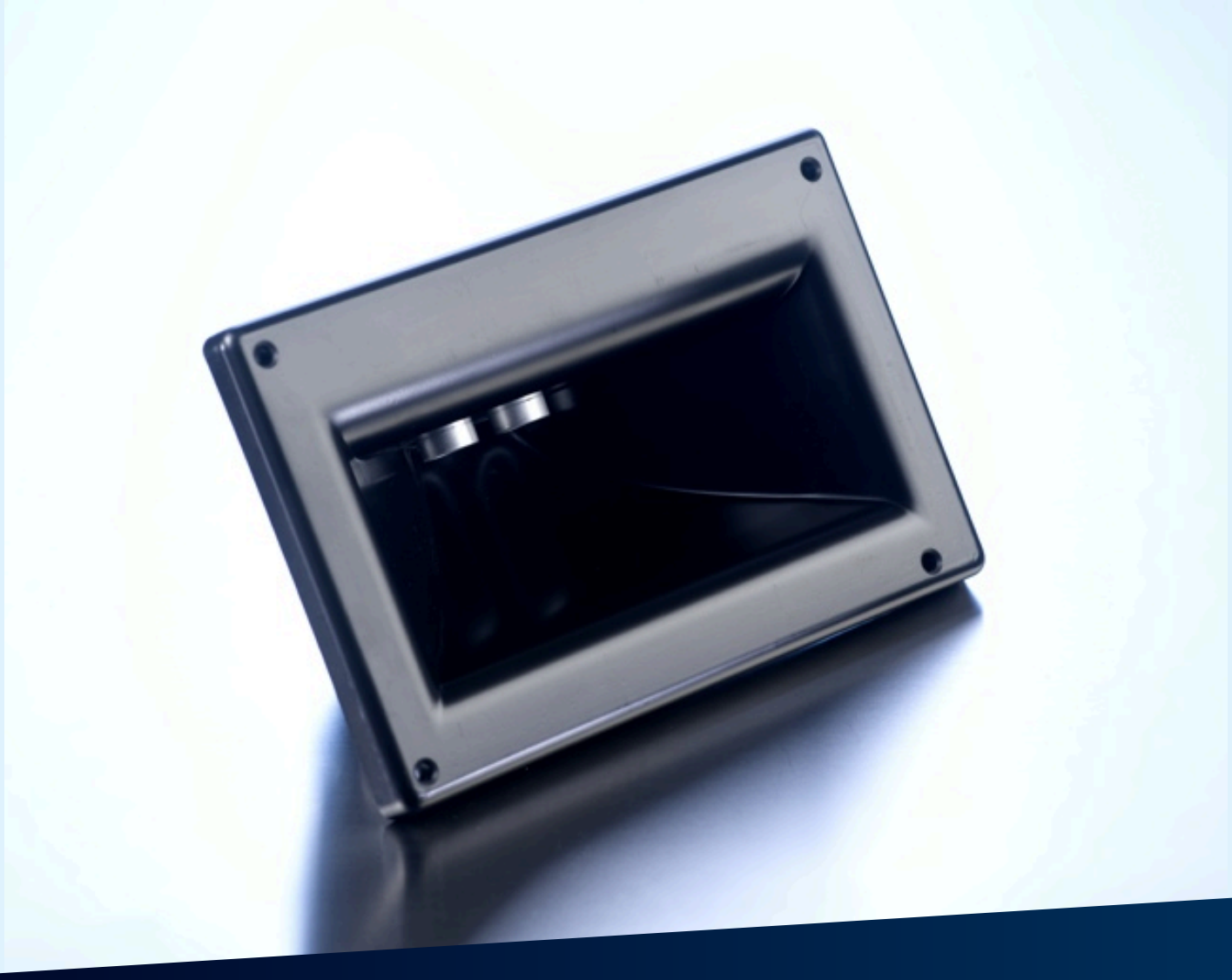

Extrait de notre catalogue en ligne :

wms-251/RT

Mise à jour: 2026-11-19

microsonic GmbH / Phoenixseestraße 7 / 44263 Dortmund / Germany / **T** +49 231 975151-0 / **F** +49 231 975151-51 / **E** info@microsonic.de
microsonic® ist eine eingetragene Marke der microsonic GmbH. Alle Rechte vorbehalten. Änderungen vorbehalten.

Archivsensor

wms-251/RT

Dessin à l'échelle

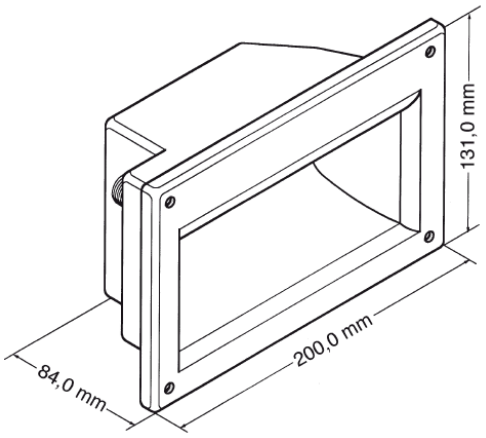

Zone de détection

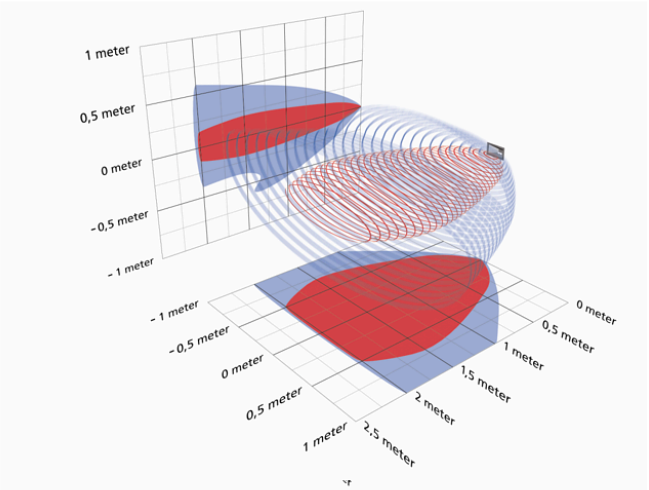

Modèle successeur disponible	Veuillez nous contacter

TRIGGER ECHO sortie écho

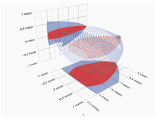

2.500 mm

Boîtier	en forme de parallélépipède rectangle
Mode de fonctionnement	capteur pour appareils de traitement
Caractéristiques spéciales	lobe ultrasonique asymétrique

Spécial ultrason

Procédé de mesure	temps de propagation de l'écho
Fréquence du transducteur	40 kHz
Zone morte	100 mm
Portée de service	2.500 mm
Portée limite	2.500 mm
Reproductibilité	± 0,15 %
Précision	variation de température 0,17 %/K

Données électriques

Tension de service U_B	10-30 V CC, protégée contre les inversions de polarité
Ondulation résiduelle	± 10 %
Consommation de courant à vide	≤ 30 mA
Type de raccordement	connecteur M12 × 4 pôles

Sorties

Sortie 1	sortie écho pnp : I_{max} = 10 mA (sortie écho)

Boîtier

Matériau	polystyrène
Transducteur ultrasonique	mousse de polyuréthane, résine époxy chargée verre
Indice de protection (selon EN 60529)	IP 54
Température de service	-10°C bis +50°C
Température de stockage	-20° C à +70° C
Poids	530 g

Équipement/Particularités

Compensation de température	non
Éléments de réglage	non
Possibilités de réglage	non
Synchronisation	oui
Fonctionnement en multiplex	oui
Éléments de visualisation	non

Accessoires

Accessoires utilisables	KST4A-2/M12 KST4A-5/M12 KST4G-2/M12 KST4G-5/M12

Dessin à l'échelle

