microsonic



Extrait de notre catalogue en ligne :

wms-501/RT-Y1

Mise à jour: 2026-11-20

microsonic GmbH / Phoenixseestraße 7 / 44263 Dortmund / Germany / **T** +49 231 975151-0 / **F** +49 231 975151-51 / **E** info@microsonic.de
microsonic® ist eine eingetragene Marke der microsonic GmbH. Alle Rechte vorbehalten. Änderungen vorbehalten.



wms

Les capteurs wms sont parfaits pour une évaluation des signaux par le client.

Points forts

Caractéristiques essentielles

- Entrée pilotée › pour le contrôle de l'émetteur à ultrasons
- Sortie écho › pour l'exploitation par le client dans la commande
- 1 Sortie écho › résistant à 10 mA
- 5 portées de détection avec une portée de mesure comprise entre 30 mm et 8 m
- Résolution 0,36 mm
- Tension de service 10–30 V

Les capteurs wms

nécessitent un amplificateur wms ou une commande et un traitement du signal fournis par le client.

Une alternative économique

aux capteurs compacts est offerte avec ces capteurs wms lorsque le capteur doit pouvoir être piloté par le client. Généralement, une commande à microprocesseur est nécessaire.

L'entrée »Emetteur«

du capteur wms permet de déclencher l'émission d'une impulsion d'ultrasons. Pour cela, un transistor à collecteur ouvert, mis brièvement à la masse par l'utilisateur, génère le signal.

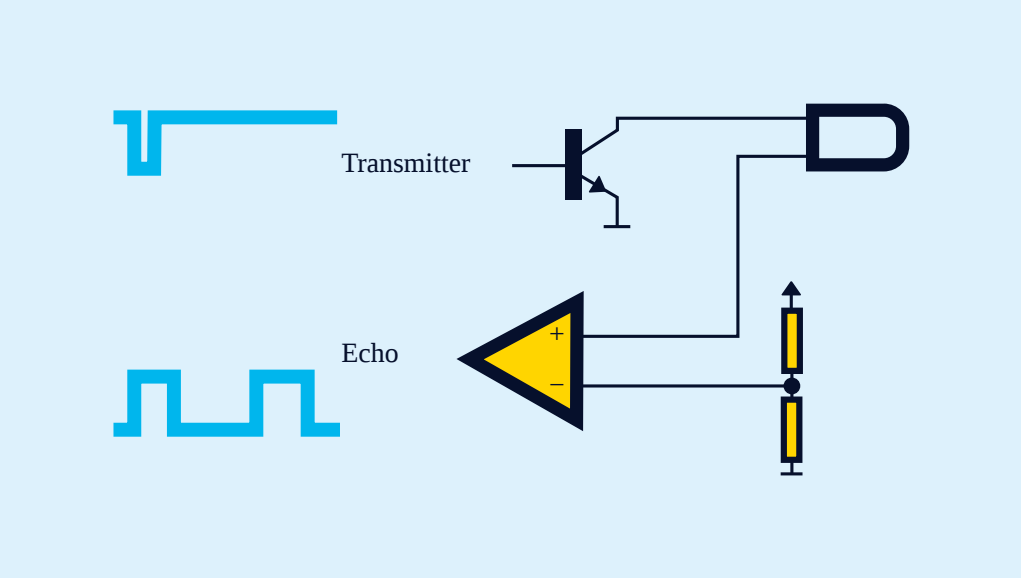

Pilotage d'un capteur wms (système client)

La sortie »Echo«

transmet ensuite tous les échos reçus sous la forme d'un bit (écho oui/non). Selon le type de capteur, cela demande entre 8 et 65 ms. La sortie pnp peut supporter 10 mA. Le calcul et le traitement de la distance sont effectués par le système développé par le client.

Nos ingénieurs projets

vous prêteront volontiers leur concours pour l'intégration d'un capteur wms dans votre système de contrôle.

Vous avez des exigences particulières?

Rien d'aussi simple que ça.

Avec nous, vous pouvez facilement trouver votre solution. Parlez nous de votre application: Pascal Kraszewski, Ingénieur Commercial France: M 07 81 00 50 28.

Archivsensor

wms-501/RT-Y1

Dessin à l'échelle

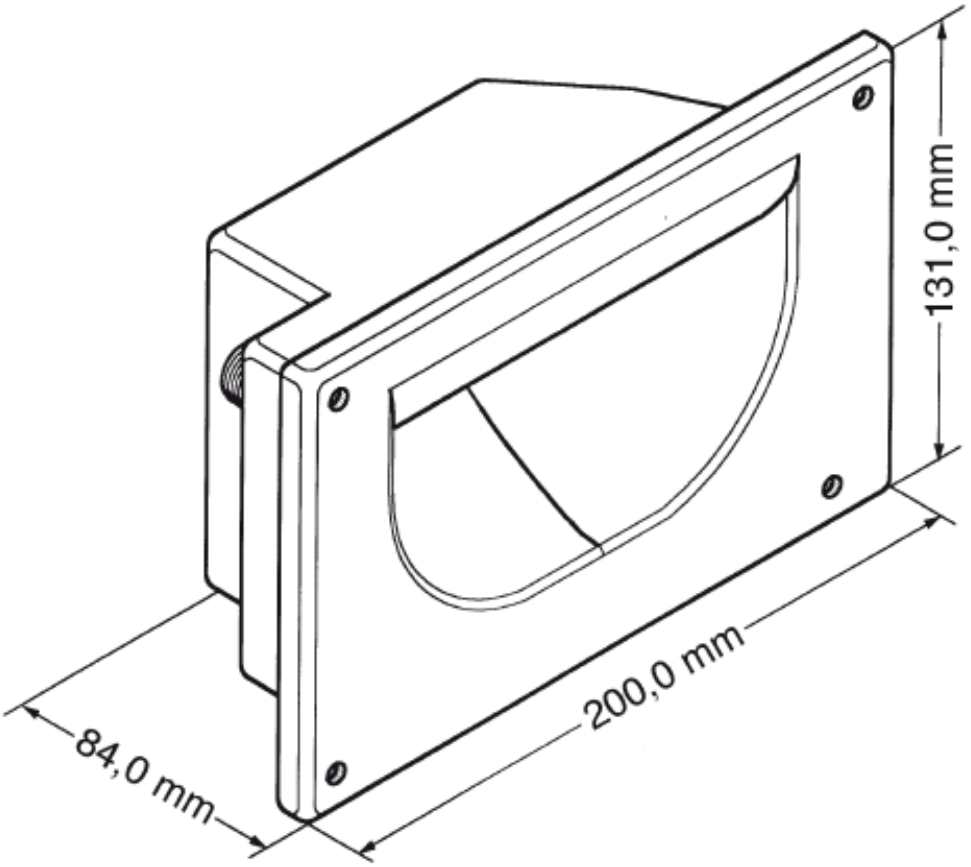

Modèle successeur disponible	Veuillez nous contacter
TRIGGER ECHO sortie écho	
Boîtier	en forme de parallélépipède rectangle
Mode de fonctionnement	capteur pour appareils de traitement
Caractéristiques spéciales	capteur archive émission sonore réduite

Spécial ultrason

Procédé de mesure	temps de propagation de l'écho
Fréquence du transducteur	40 kHz
Zone morte	100 mm
Portée de service	2.000 mm
Portée limite	2.500 mm
Reproductibilité	± 0,15 %
Précision	variation de température 0,17 %/K

Données électriques

Tension de service U_B	10-30 V CC, protégée contre les inversions de polarité
Ondulation résiduelle	± 10 %
Consommation de courant à vide	≤ 30 mA
Type de raccordement	connecteur M12 × 4 pôles

Sorties

Sortie 1	sortie écho pnp : I_{max} = 10 mA (sortie écho)

Entrées

Entrée 1	entrée écho émetteur

Boîtier

Matériau	polystyrène
Transducteur ultrasonique	mousse de polyuréthane, résine époxy chargée verre
Indice de protection (selon EN 60529)	IP 54
Température de service	-10°C bis +50°C
Température de stockage	-20° C à +70° C
Poids	530 g

Équipement/Particularités

Éléments de réglage	non
Possibilités de réglage	non
Synchronisation	oui
Fonctionnement en multiplex	oui
Éléments de visualisation	non
Caractéristiques spéciales	unklar

Accessoires

Accessoires utilisables	KST4A-2/M12 KST4A-5/M12 KST4G-2/M12 KST4G-5/M12

Dessin à l'échelle

