

Estratto dal nostro catalogo online:

BF-pms/A1

Aggiornato al: 2026-11-19

microsonic GmbH / Phoenixseestraße 7 / 44263 Dortmund / Germany / **T** +49 231 975151-0 / **F** +49 231 975151-51 / **E** info@microsonic.de
microsonic® ist eine eingetragene Marke der microsonic GmbH. Alle Rechte vorbehalten. Änderungen vorbehalten.

BF-pms/A1

Disegno in scala

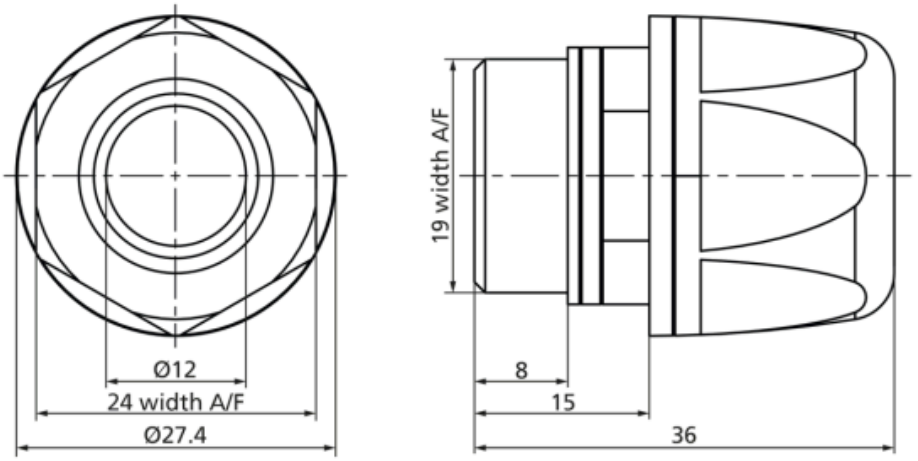

Modo operativo	accessori
Caratteristiche speciali	Elevata resistenza chimica Versione in acciaio inossidabile Hygienic Design ECOLAB EHEDG (TIPO EL Classe I AUX)

Custodia

Materiale	acciaio inossidabile parti in plastica: FKM, PA
Classe di protezione secondo EN 60529	IP 69
Temperatura d'esercizio	-20° C fino a +100° C

Accessori

Accessori utilizzabili	pms-100/CF/A1 pms-100/CI/A1 pms-100/CU/A1 pms-15/CF/A1 pms-15/CI/A1 pms-15/CU/A1 pms-25/CF/A1 pms-25/CI/A1 pms-25/CU/A1 pms-35/CF/A1
Accessori utilizzabili	Hygienic screw connection in stainless steel with smooth surfaces for pms sensors with D12 adapter shaft.