microsonic



Estratto dal nostro catalogo online:

KST5A-5/M12

Aggiornato al: 2026-11-19

microsonic GmbH / Phoenixseestraße 7 / 44263 Dortmund / Germany / **T** +49 231 975151-0 / **F** +49 231 975151-51 / **E** info@microsonic.de
microsonic® ist eine eingetragene Marke der microsonic GmbH. Alle Rechte vorbehalten. Änderungen vorbehalten.

KST5A-5/M12

Disegno in scala

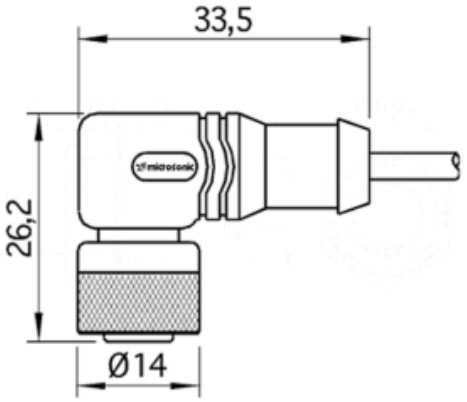

Modo operativo	accessori

Custodia

Classe di protezione secondo EN 60529	IP 67
Peso	190 g

Accessori

Accessori utilizzabili	cable, 5 contacts, female angled connector M12, cable length 5 m

Assegnazione dei pin

