microsonic



Estratto dal nostro catalogo online:

MW-ZWS 1

Aggiornato al: 2026-11-19

microsonic GmbH / Phoenixseestraße 7 / 44263 Dortmund / Germany / **T** +49 231 975151-0 / **F** +49 231 975151-51 / **E** info@microsonic.de
microsonic® ist eine eingetragene Marke der microsonic GmbH. Alle Rechte vorbehalten. Änderungen vorbehalten.

MW-ZWS 1

Disegno in scala

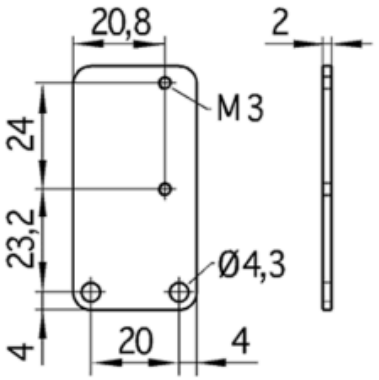

Modo operativo	accessori
Caratteristiche speciali	staffa angolare di montaggio per sensori zws-70/.../QS

Custodia

Peso	25 g