

Estratto dal nostro catalogo online:

# *MW-ZWS 3*

Aggiornato al: 2026-11-18

microsonic GmbH / Phoenixseestraße 7 / 44263 Dortmund / Germany / **T** +49 231 975151-0 / **F** +49 231 975151-51 / **E** info@microsonic.de
microsonic® ist eine eingetragene Marke der microsonic GmbH. Alle Rechte vorbehalten. Änderungen vorbehalten.

# MW-ZWS 3

## Disegno in scala

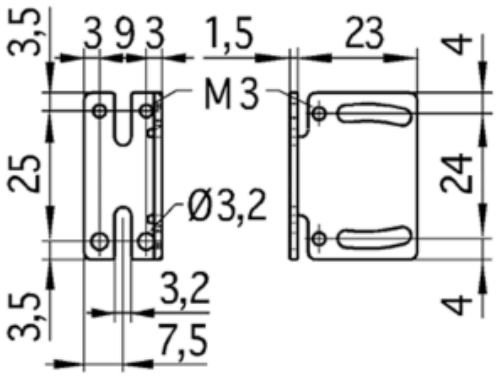


| | |
|---|---|
| Modo operativo | accessori |
| Caratteristiche speciali | staffa angolare di montaggio per sensori zws-7/.../QS, zws-15/.../QS, zws-24/.../QS |

## Custodia

| | |
|---|---|
| Peso | 15 g |

## Dotazione/Caratteristiche speciali

| | |
|---|---|
| Possibilità di regolazione | Teach-in via push-button |
| Esercizio multiplex | no |

## Accessori

| | |
|---|---|
| Accessori utilizzabili | staffa angolare di montaggio per zws-7/-15/-24 |