microsonic



Estratto dal nostro catalogo online:

dbk-4/BEE/O/M18 E+S

Aggiornato al: 2026-11-19

microsonic GmbH / Phoenixseestraße 7 / 44263 Dortmund / Germany / **T** +49 231 975151-0 / **F** +49 231 975151-51 / **E** info@microsonic.de
microsonic® ist eine eingetragene Marke der microsonic GmbH. Alle Rechte vorbehalten. Änderungen vorbehalten.

Archivsensor

dbk-4/BEE/O/M18 E+S

Disegno in scala

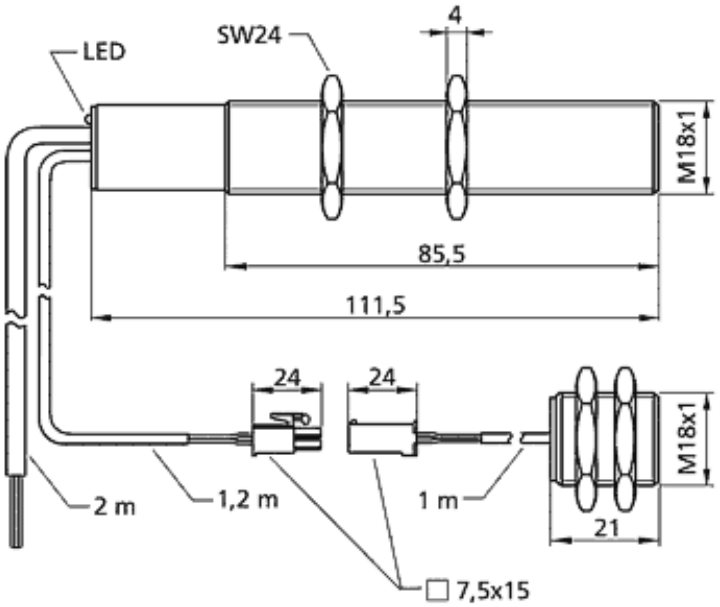

Disponibile modello successivo	dbk+4/3BEE/M18 E+S
2 x npn	
Struttura	cilindrico M18
Modo operativo	controllo di doppi fogli
campo di lavoro	carta con grammature da 20 g/m^2 fino a 1.200 g/m^2, fogli metallizzati e lamine fino a 0,4 mm di spessore, fogli autoadesivi, lamiere a 0,3 mm, cartoni ondulati sottili

Specifico d'ultrasuoni

Metodo di misurazione	funzionamento ad impulsi con valutazione dell'ampiezza
Frequenza ultrasonica	400 kHz
Zona cieca	7 mm risp. davanti al trasmettitore e al ricevitore

Dati elettrici

Tensione d'esercizio U_B	20 V fino a 30 V DC, protetto contro inversioni di polarità
Ondulazione residua	± 10 %
Consumo di energia a vuoto	≤ 45 mA
Tipo di connessione	cavo in PVC da 2 m, 5 × 0,25 mm^2

Uscite

Uscite 1	uscita doppio foglio npn: I_{max} = 500 mA (-UB+2V) chiusura, protetto contro i cortocircuiti
Ausgang 2	uscita foglio mancante npn: I_{max} = 500 mA (-UB+2V) NC, protetto contro i cortocircuiti
Tempo di risposta	0,5 ms im modo trigger

Entrate

Entrata 1	ingresso di controllo

Custodia

Materiale	tubo di ottone, nichelato, parti in plastica: PBT
Trasformatore ultrasonico	poliuretano espanso, resine epossidiche con fibre di vetro
Classe di protezione secondo EN 60529	IP 65
Temperatura d'esercizio	+5° C fino a +60° C
Temperatura di immagazzinamento	-40° C fino a +85° C
Peso	320 g
Altri versioni	dbk-4/Sender/M18/K1 dbk-4/Empf/BEE/O/M18
Altre versioni	singolo trasmettitore/ricevitore

Dotazione/Caratteristiche speciali

Elementi di regolazione	non necessari
Possibilità di regolazione	non necessari
Elementi di visualizzazione	1 x LED duo; verde: in funzione / rosso: doppio foglio / rosso lampeggiante: foglio mancante

Accessori

Accessori utilizzabili	BF-18 dbk-Testbogen

Assegnazione dei pin

