microsonic



Estratto dal nostro catalogo online:

dbk-5/CDD/O/M30 E+S

Aggiornato al: 2026-11-19

microsonic GmbH / Phoenixseestraße 7 / 44263 Dortmund / Germany / **T** +49 231 975151-0 / **F** +49 231 975151-51 / **E** info@microsonic.de
microsonic® ist eine eingetragene Marke der microsonic GmbH. Alle Rechte vorbehalten. Änderungen vorbehalten.

Archivsensor

dbk-5/CDD/O/M30 E+S

Disegno in scala

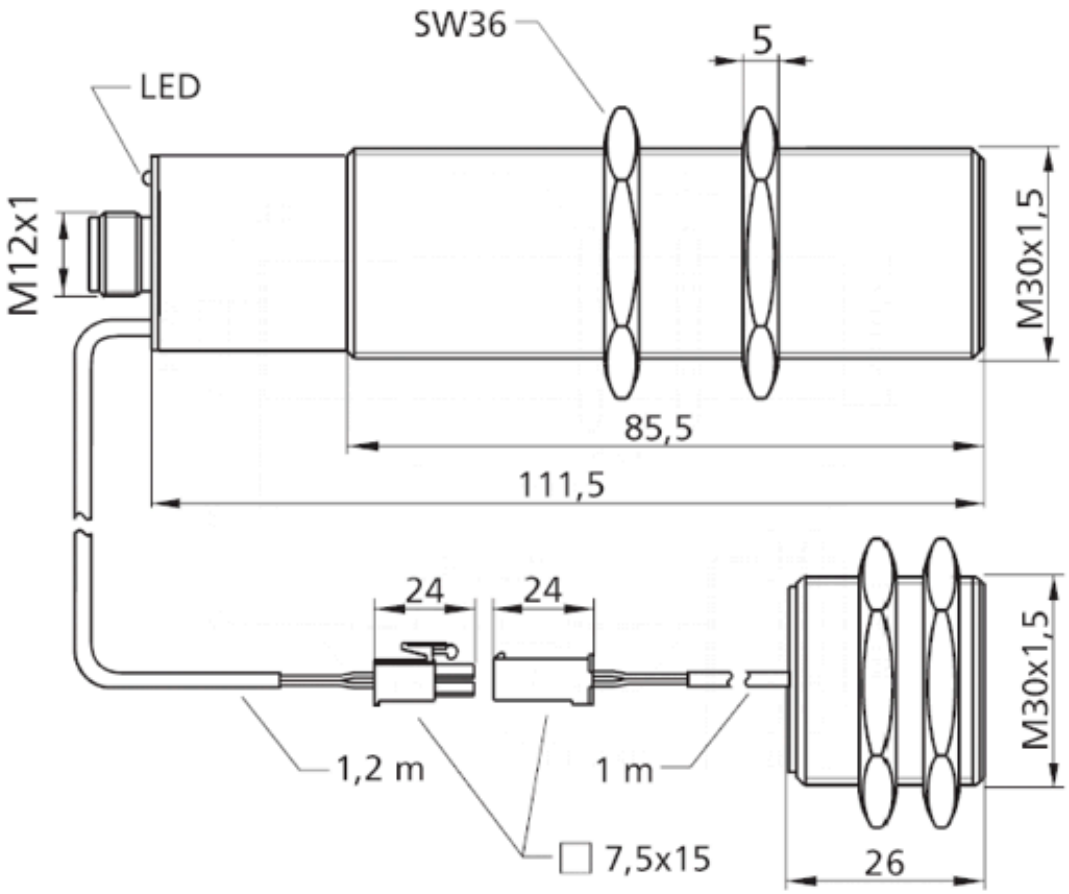

Disponibile modello successivo	dbk+5/3CDD/M18 E+S

2 x pnp

Struttura	cilindrico M30
Modo operativo	controllo di doppi fogli
campo di lavoro	carta con grammature da 120 g/m^2, cartone, fogli metallizzati, cartoni ondulati, lamiere a 2 mm, materiale di base per circuiti stampati

Specifico d'ultrasuoni

Metodo di misurazione	funzionamento ad impulsi con valutazione dell'ampiezza
Frequenza ultrasonica	200 kHz
Zona cieca	7 mm risp. davanti al trasmettitore e al ricevitore

Dati elettrici

Tensione d'esercizio U_B	20 V fino a 30 V DC, protetto contro inversioni di polarità
Ondulazione residua	± 10 %
Consumo di energia a vuoto	≤ 45 mA
Tipo di connessione	innesto circolare M12 a 5 poli

Uscite

Uscite 1	uscita doppio foglio pnp: I_{max} = 500 mA (U_B-2V) NC, protetto contro i cortocircuiti
Ausgang 2	uscita foglio mancante pnp: I_{max} = 500 mA (U_B-2V) NC, protetto contro i cortocircuiti
Tempo di risposta	5,5 ms bzw. 15,5 ms in modo free-run

Entrate

Entrata 1	ingresso di controllo

Custodia

Materiale	tubo di ottone, nichelato, parti in plastica: PBT
Trasformatore ultrasonico	poliuretano espanso, resine epossidiche con fibre di vetro
Classe di protezione secondo EN 60529	IP 65
Temperatura d'esercizio	+5° C fino a +60° C
Temperatura di immagazzinamento	-40° C fino a +85° C
Peso	450 g
Altri versioni	dbk-5/Sender/M30/K1 dbk-5/Empf/CDD/O/M30
Altre versioni	singolo trasmettitore/ricevitore

Dotazione/Caratteristiche speciali

Elementi di regolazione	non necessari
Possibilità di regolazione	non necessari
Elementi di visualizzazione	1 x LED duo; verde: in funzione / rosso: doppio foglio / rosso lampeggiante: foglio mancante

Accessori

Accessori utilizzabili	KST5A-2/M12 KST5A-5/M12 KST5G-2/M12 KST5G-5/M12

Assegnazione dei pin

