microsonic



Estratto dal nostro catalogo online:

dbk-5/Empf/CDD/O/M30

Aggiornato al: 2026-11-19

microsonic GmbH / Phoenixseestraße 7 / 44263 Dortmund / Germany / **T** +49 231 975151-0 / **F** +49 231 975151-51 / **E** info@microsonic.de
microsonic® ist eine eingetragene Marke der microsonic GmbH. Alle Rechte vorbehalten. Änderungen vorbehalten.

Archivsensor

dbk-5/Empf/CDD/O/M30

Disegno in scala

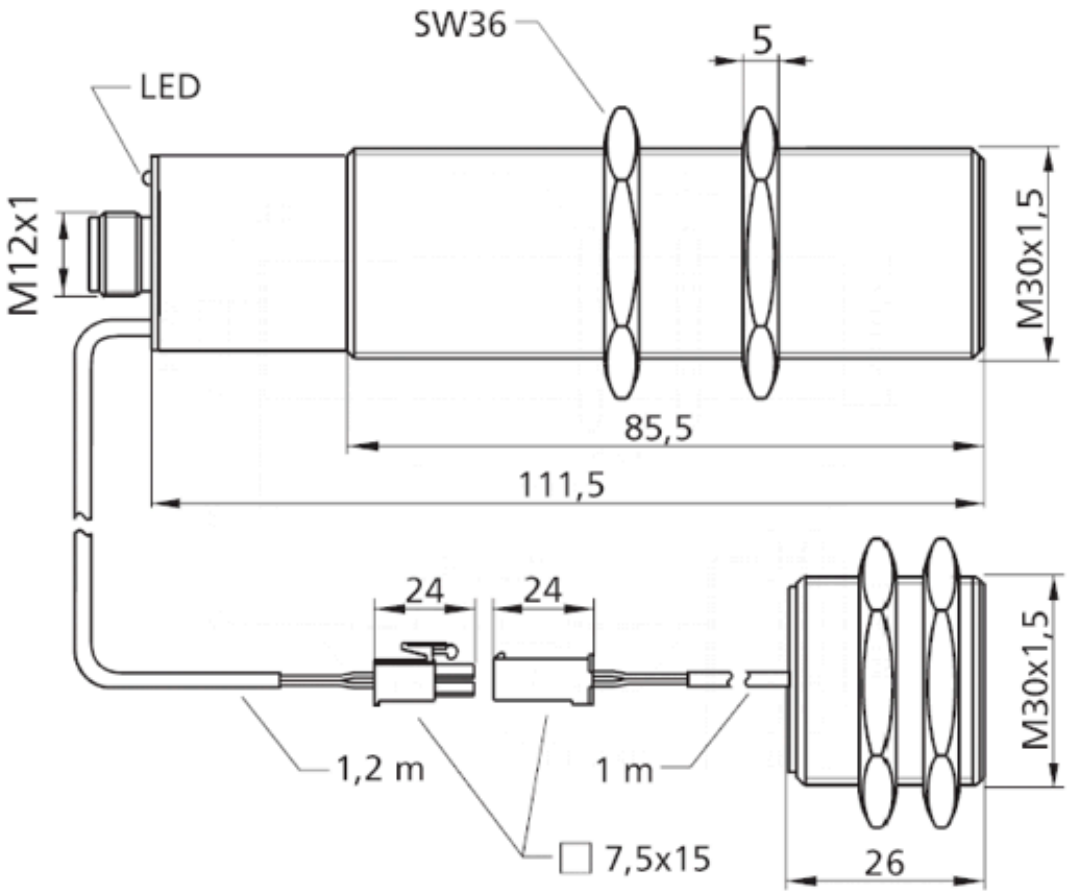

Disponibile modello successivo	dbk+5/Empf/3CDD/M18

2 x pnp

Struttura	cilindrico M30
Modo operativo	controllo di doppi fogli
campo di lavoro	carta con grammature da 120 g/m^2, cartone, fogli metallizzati, cartoni ondulati, lamiere a 2 mm, materiale di base per circuiti stampati
Caratteristiche speciali	ricevitore per controllo ultrasonico di doppi fogli

Specifico d'ultrasuoni

Metodo di misurazione	funzionamento ad impulsi con valutazione dell'ampiezza
Frequenza ultrasonica	200 kHz
Zona cieca	7 mm risp. davanti al trasmettitore e al ricevitore

Dati elettrici

Tensione d'esercizio U_B	20 V fino a 30 V DC, protetto contro inversioni di polarità
Ondulazione residua	± 10 %
Consumo di energia a vuoto	≤ 45 mA
Tipo di connessione	innesto circolare M12 a 5 poli

Uscite

Uscite 1	uscita doppio foglio pnp: I_{max} = 500 mA (U_B-2V) NC, protetto contro i cortocircuiti
Ausgang 2	uscita foglio mancante pnp: I_{max} = 500 mA (U_B-2V) NC, protetto contro i cortocircuiti
Tempo di risposta	5,5 ms bzw. 15,5 ms in modo free-run

Entrate

Entrata 1	ingresso di controllo

Custodia

Materiale	tubo di ottone, nichelato, parti in plastica: PBT
Trasformatore ultrasonico	poliuretano espanso, resine epossidiche con fibre di vetro
Classe di protezione secondo EN 60529	IP 65
Temperatura d'esercizio	+5° C fino a +60° C
Temperatura di immagazzinamento	-40° C fino a +85° C
Peso	

Dotazione/Caratteristiche speciali

Elementi di regolazione	non necessari
Possibilità di regolazione	non necessari
Elementi di visualizzazione	1 x LED duo; verde: in funzione / rosso: doppio foglio / rosso lampeggiante: foglio mancante

Accessori

Accessori utilizzabili	KST5A-2/M12 KST5A-5/M12 KST5G-2/M12 KST5G-5/M12

Assegnazione dei pin

