microsonic



Estratto dal nostro catalogo online:

dbk-5/Sender/M30/K1

Aggiornato al: 2026-11-19

microsonic GmbH / Phoenixseestraße 7 / 44263 Dortmund / Germany / **T** +49 231 975151-0 / **F** +49 231 975151-51 / **E** info@microsonic.de
microsonic® ist eine eingetragene Marke der microsonic GmbH. Alle Rechte vorbehalten. Änderungen vorbehalten.

Archivsensor

dbk-5/Sender/M30/K1

Disegno in scala

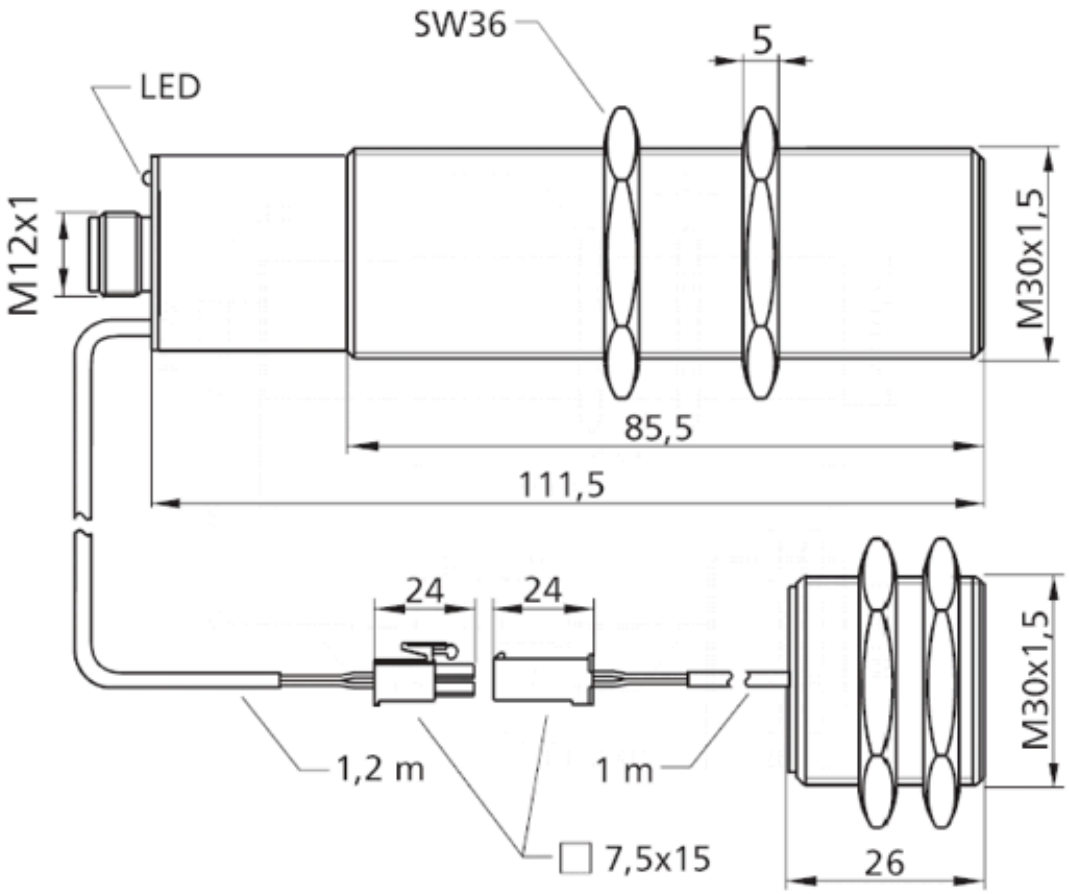

Disponibile modello successivo	dbk+5/Sender/M18/K1
Struttura	cilindrico M30
Modo operativo	controllo di doppi fogli
campo di lavoro	carta con grammature da 120 g/m^2, cartone, fogli metallizzati, cartoni ondulati, lamiere a 2 mm, materiale di base per circuiti stampati
Caratteristiche speciali	trasmettitore per controllo ultrasonico di doppi fogli

Specifico d'ultrasuoni

Metodo di misurazione	funzionamento ad impulsi con valutazione dell'ampiezza
Frequenza ultrasonica	200 kHz
Zona cieca	7 mm risp. davanti al trasmettitore e al ricevitore

Custodia

Materiale	tubo di ottone, nichelato, parti in plastica: PBT
Trasformatore ultrasonico	poliuretano espanso, resine epossidiche con fibre di vetro
Classe di protezione secondo EN 60529	IP 65
Temperatura d'esercizio	+5° C fino a +60° C
Temperatura di immagazzinamento	-40° C fino a +85° C
Peso	65 g

Dotazione/Caratteristiche speciali

Elementi di regolazione	non necessari
Possibilità di regolazione	non necessari