

Estratto dal nostro catalogo online:

mic-102/IU/HV/M30 R1

Aggiornato al: 2026-11-19

microsonic GmbH / Phoenixseestraße 7 / 44263 Dortmund / Germany / **T** +49 231 975151-0 / **F** +49 231 975151-51 / **E** info@microsonic.de
microsonic® ist eine eingetragene Marke der microsonic GmbH. Alle Rechte vorbehalten. Änderungen vorbehalten.

Archivsensor

mic-102/IU/HV/M30 R1

Disegno in scala

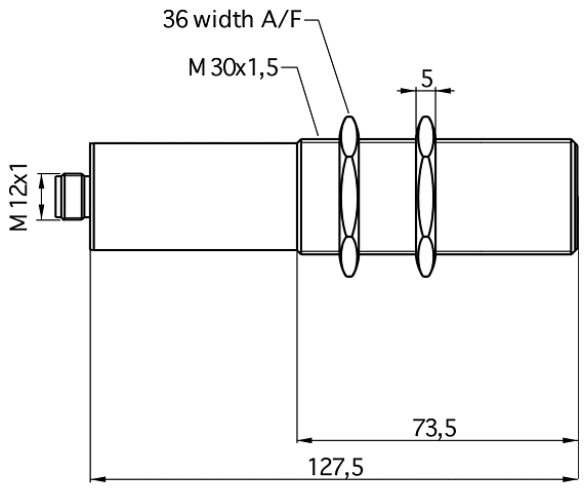

Campi di rilevamento

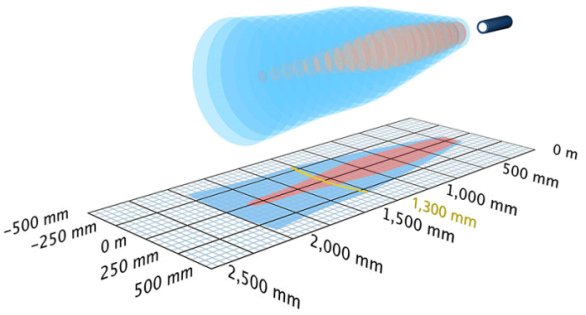

Disponibile modello successivo	mic-130/IU/M
1 x analogico 4-20 mA + 0-10 V	2.000 mm
Struttura	cilindrico M30
Modo operativo	misurazione analogiche della distanza
Caratteristiche speciali	sensore da archivio

Specifico d'ultrasuoni

Metodo di misurazione	misurazione della durata dell'eco
Frequenza ultrasonica	200 kHz
Zona cieca	200 mm
Raggio d'azione nominale	1.300 mm
Raggio d'azione limite	2.000 mm
Risoluzione	0,18 mm
Ripetibilità	± 0,15 %
Precisione	± 1 % (compensazione interna della temperatura)

Dati elettrici

Tensione d'esercizio U_B	9 V fino a 30 V DC, protetto contro inversioni di polarità
Ondulazione residua	± 10 %
Consumo di energia a vuoto	≤ 70 mA
Tipo di connessione	innesto circolare M12 a 5 poli

Uscite

Uscite 1	uscita analogica corrente: 4-20 mA / tensione: 0-10 V (con $U_B \geq 15$ V), protetto contro i cortocircuiti ascendente/discendente selezionabile
Tempo di risposta	110 ms
Ritardo disponibilità	< 1.500 ms

Entrate

Entrata 1	ingresso com ingresso di sincronizzazione

Custodia

Materiale	tubo di ottone, nichelato, parti in plastica: PBT, TPU
Trasformatore ultrasonico	poliuretano espanso, resine epossidiche con fibre di vetro
Classe di protezione secondo EN 60529	IP 65
Temperatura d'esercizio	-20° C fino a +70° C
Temperatura di immagazzinamento	-40° C fino a +85° C
Peso	210 g

Dotazione/Caratteristiche speciali

Compensazione della temperatura	no
Elementi di regolazione	ingresso com
Possibilità di regolazione	LCA-2 con LinkCopy oppure software LinkControl
Synchronisation	no
Esercizio multiplex	no
Elementi di visualizzazione	nessuno

Assegnazione dei pin

