

Estratto dal nostro catalogo online:

mic-102/IU/HV/M30/ K6/RDT Art.-Nr. 140951

Aggiornato al: 2026-11-19

microsonic GmbH / Phoenixseestraße 7 / 44263 Dortmund / Germany / **T** +49 231 975151-0 / **F** +49 231 975151-51 / **E** info@microsonic.de
microsonic® ist eine eingetragene Marke der microsonic GmbH. Alle Rechte vorbehalten. Änderungen vorbehalten.

Archivsensor

mic-102/IU/HV/M30/ K6/RDT Art.-Nr. 140951

Disegno in scala

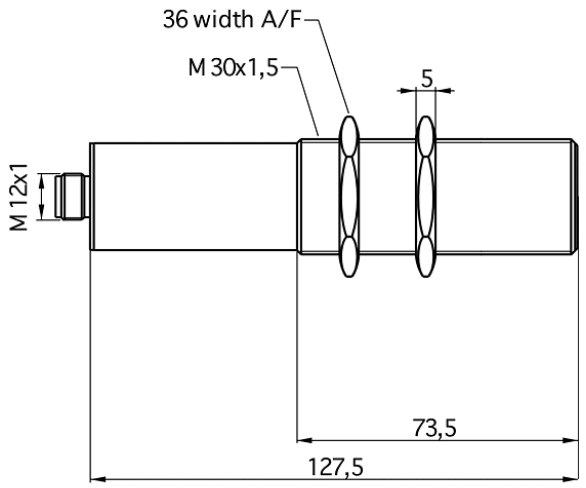

Campi di rilevamento

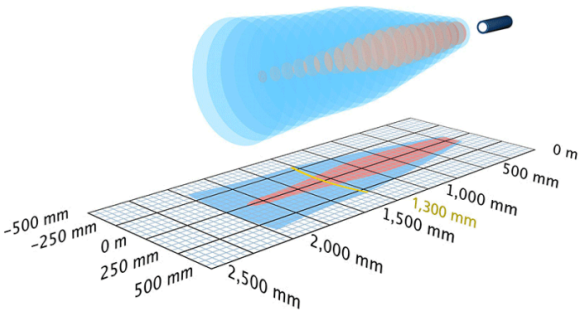

Disponibile modello successivo	Si prega di contattarci
1 x analogico 4-20 mA + 0-10 V	2.000 mm
Struttura	cilindrico M30
Modo operativo	misurazione analogiche della distanza
Caratteristiche speciali	sensore da archivio customizzato connessione via cavo

Specifico d'ultrasuoni

Metodo di misurazione	misurazione della durata dell'eco
Frequenza ultrasonica	200 kHz
Zona cieca	200 mm
Raggio d'azione nominale	1.300 mm
Raggio d'azione limite	2.000 mm
Risoluzione	
Ripetibilità	± 0,15 %
Precisione	± 1 % (compensazione interna della temperatura)

Dati elettrici

Tensione d'esercizio U_B	
Ondulazione residua	± 10 %
Consumo di energia a vuoto	
Tipo di connessione	cavo in PVC da 6 m, 5 × 0,25 mm^2

Uscite

Uscite 1	uscita analogica corrente: 4-20 mA / tensione: 0-10 V (con $U_B \geq 15$ V), protetto contro i cortocircuiti ascendente/discendente selezionabile
Tempo di risposta	110 ms
Ritardo disponibilità	< 1.500 ms

Entrate

Entrata 1	ingresso com

Custodia

Materiale	tubo di ottone, nichelato, parti in plastica: PBT, TPU
Trasformatore ultrasonico	poliuretano espanso, resine epossidiche con fibre di vetro
Classe di protezione secondo EN 60529	
Temperatura d'esercizio	
Temperatura di immagazzinamento	
Peso	210 g

Dotazione/Caratteristiche speciali

Elementi di regolazione	
Possibilità di regolazione	teach-in
Synchronisation	no
Esercizio multiplex	no

Assegnazione dei pin

