

Estratto dal nostro catalogo online:

mic-102/IU/HV/M30/MS

Aggiornato al: 2026-11-20

microsonic GmbH / Phoenixseestraße 7 / 44263 Dortmund / Germany / **T** +49 231 975151-0 / **F** +49 231 975151-51 / **E** info@microsonic.de
microsonic® ist eine eingetragene Marke der microsonic GmbH. Alle Rechte vorbehalten. Änderungen vorbehalten.



mic

Questi sensori mic completamente in metallo sono disponi-bili in due configurazioni con cinque diverse distanze operative Caratteristiche.

Caratteristiche speciali

Caratteristiche base

- Custodia M30 e innesto circolare M12 in esecuzione metallica › per condizioni d'impiego difficili
- Sincronizzazione automatica › per il funzionamento contemporaneo di fino a dieci sensori in uno spazio ristrettissimo
- Compatibilità ai requisiti UL per Canada e USA
- 1 uscita di commutazione in esecuzione pnp
- Uscita analogica 4–20 mA e 0–10 V › con commutazione automatica tra uscita di corrente e di tensione
- 5 raggi d'azione con un intervallo di misura da 30 mm a 8 m
- Teach-in microsonic tramite pin 5
- Risoluzione 0,18 mm a 2,4 mm
- Compensazione della temperatura
- Tensione d'esercizio 9–30 V
- LinkControl › per impostare i sensori sul PC

Il disegno molto robusto

è completamente in metallo: dal contenitore M30 al connettore circolare M12. Poiché i sensori non sono dotati di elementi di comando e LED di segnalazione si adattano specialmente per un utilizzo in estreme condizioni ambientali dove contenitore e connettori circolari sono sottoposti a elevate sollecitazioni meccaniche. I sensori sono disponibili con cinque distanze operative e coprono un campo di rilevazione da 30 mm a 8 m.



M12 metal circular connector (left) and operation under rough conditions (right)

Due diverse configurazioni di uscita

sono disponibili per tutte le cinque distanze operative:

1 uscita di commutazione pnp

1 uscita analogica 4–20 mA e 0–10 V

I sensori con uscita di commutazione conoscono tre modalità di funzionamento:

- punto di commutazione semplice
- barriera a riflessione a due vie
- modalità finestra

Teach-in di un punto di commutazione semplice

- Posizionare l'oggetto da rilevare (1) alla distanza desiderata
- Posare il pin 5 su $+U_B$ per circa 3 secondi
- Quindi posare nuovamente il pin 5 su $+U_B$ per circa 1 secondo

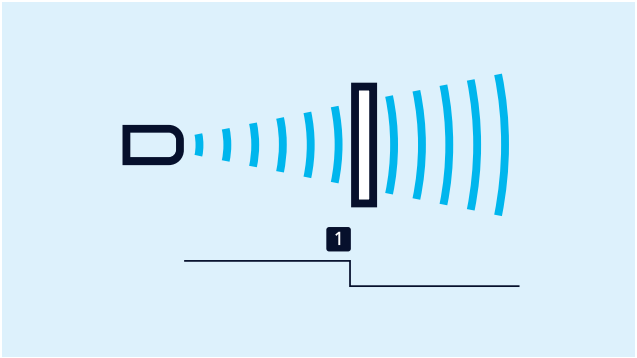

Teach-in di un punto di commutazione

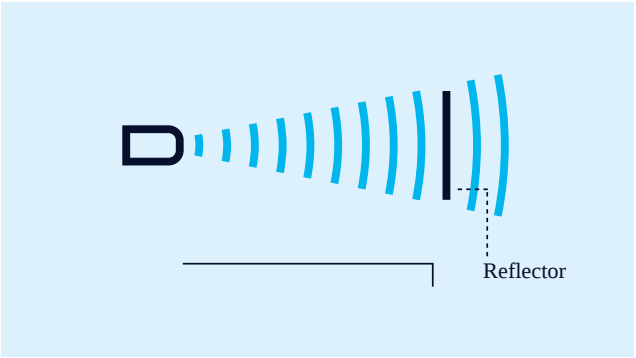

Teach-in di una barriera a riflessione a due vie

Teach-in di una barriera a riflessione a due vie

con un riflettore montato fisso

- Posare il pin 5 su $+U_B$ per circa 3 secondi
- Quindi posare nuovamente il pin 5 su $+U_B$ per circa 10 secondi

Per l'impostazione di una finestra

- Posizionare l'oggetto sul limite della finestra prossimo al sensore (1)
- Posare il pin 5 su $+U_B$ per circa 3 secondi
- Spostare quindi l'oggetto sul limite della finestra lontano dal sensore (2)
- Quindi posare nuovamente il pin 5 su $+U_B$ per circa 1 secondo

I contatti NA/NC

e la linea caratteristica ascendente/discendente si impostano anche via pin 5.

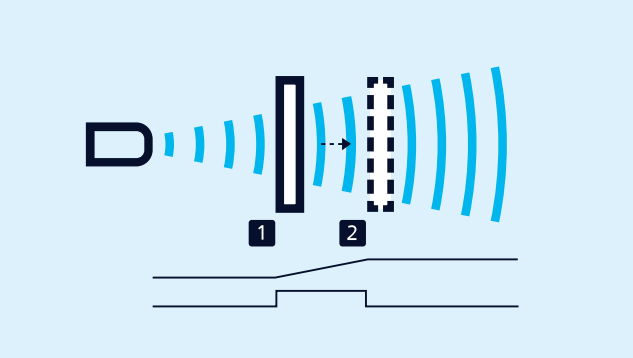

Teach-in di una caratteristica analogica ovvero di una finestra con due punti di contatto

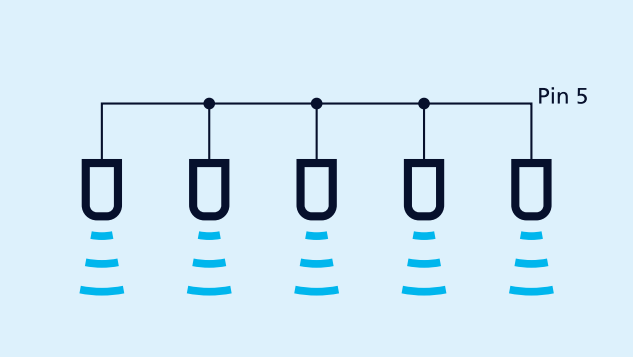

Sincronizzazione tramite il pin 5

La sincronizzazione

consente l'uso contemporaneo di più sensori mic in un'applicazione. Per evitare che si influenzino reciprocamente, i sensori possono essere sincronizzati tra loro. A tale scopo, tutti i sensori devono essere collegati elettricamente tra loro attraverso il pin 5.

Se si devono sincronizzare più di 10 sensori, lo si può fare con la SyncBox1 disponibile come accessorio.

LinkControl

consente l'ampia parametrizzazione opzionale dei sensori mic. I sensori mic vengono collegati al PC tramite l'adattatore LinkControl LCA-2 disponibile come accessorio.



Sensore collegato al PC tramite LCA-2 per la programmazione

Hai esigenze speciali?

Niente di così semplice.

Con noi potete trovare facilmente una soluzione personalizzata.
Parliamo della vostra applicazione: +49 231 97 51 51-82.

Archivsensor

mic-102/IU/HV/M30/MS

Disegno in scala

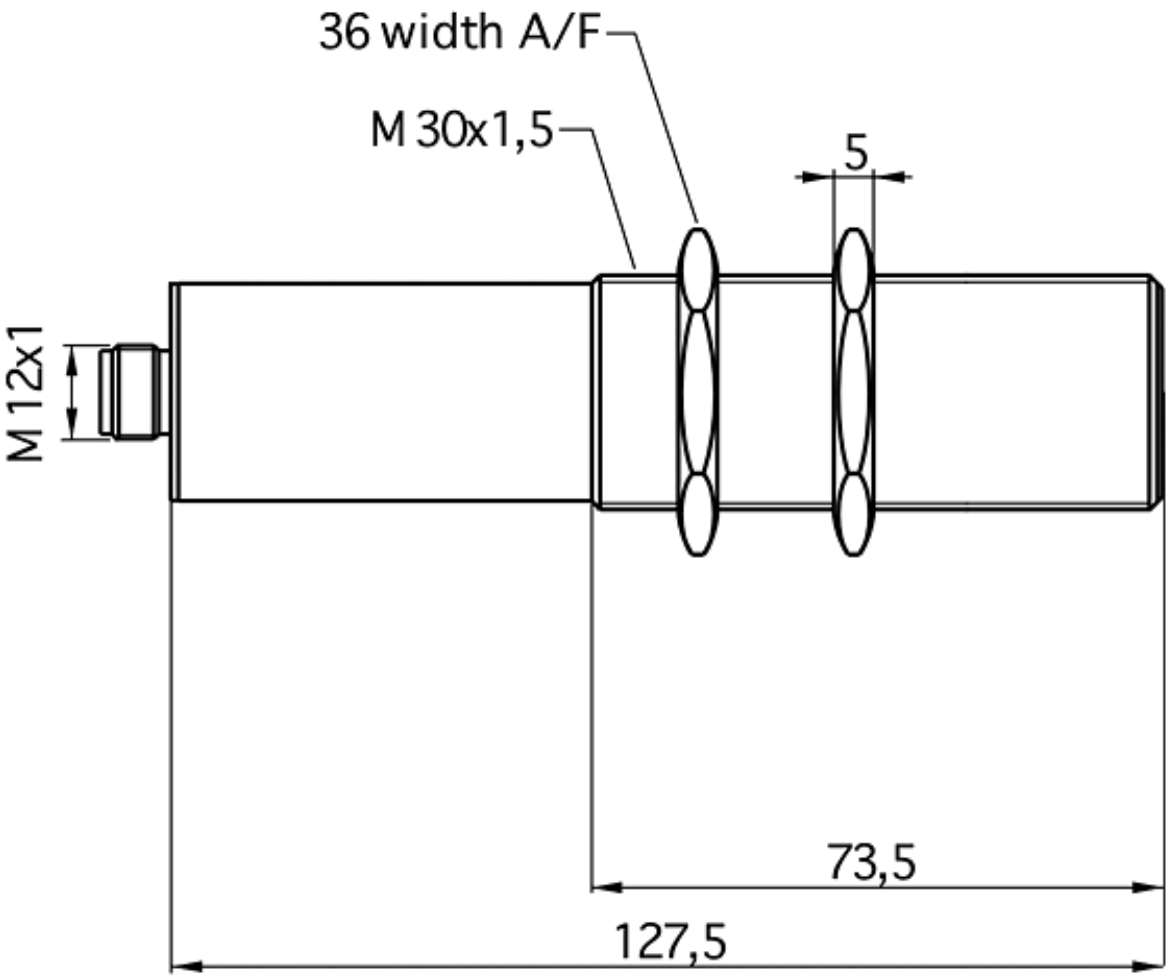

Disponibile modello successivo	mic-130/IU/M
1 x analogico 4-20 mA + 0-10 V	
Struttura	cilindrico M30
Modo operativo	misurazione analogiche della distanza
Caratteristiche speciali	sensore da archivio innesto in metallo per condizioni difficili di impiego

Specifico d'ultrasuoni

Metodo di misurazione	misurazione della durata dell'eco
Frequenza ultrasonica	
Zona cieca	
Raggio d'azione nominale	?
Raggio d'azione limite	
Risoluzione	
Ripetibilità	± 0,15 %
Precisione	± 1 % (compensazione interna della temperatura)

Dati elettrici

Tensione d'esercizio U_B	
Ondulazione residua	± 10 %
Consumo di energia a vuoto	
Tipo di connessione	

Uscite

Uscite 1	uscita analogica corrente: 4-20 mA / tensione: 0-10 V (con $U_B \geq 15$ V), protetto contro i cortocircuiti ascendente/discendente selezionable
Tempo di risposta	110 ms
Ritardo disponibilità	< 1.500 ms

Entrate

Entrata 1	ingresso com

Custodia

Materiale	tubo di ottone, nichelato, parti in plastica: PBT, TPU
Trasformatore ultrasonico	poliuretano espanso, resine epossidiche con fibre di vetro
Classe di protezione secondo EN 60529	
Temperatura d'esercizio	
Temperatura di immagazzinamento	
Peso	210 g

Dotazione/Caratteristiche speciali

Elementi di regolazione	
Possibilità di regolazione	teach-in
Synchronisation	no
Esercizio multiplex	no

Assegnazione dei pin

