

Estratto dal nostro catalogo online:

wms-501/RT-Y1

Aggiornato al: 2026-11-20

microsonic GmbH / Phoenixseestraße 7 / 44263 Dortmund / Germany / **T** +49 231 975151-0 / **F** +49 231 975151-51 / **E** info@microsonic.de
microsonic® ist eine eingetragene Marke der microsonic GmbH. Alle Rechte vorbehalten. Änderungen vorbehalten.



wms

I sensori wms sono ideali per la valutazione dei segnali orientata al cliente.

Caratteristiche speciali

- Ingresso trigger › per comandare il trasmettitore ultrasonico
- Uscita d'eco › per l'analisi a cura del cliente nel comando

Caratteristiche base

- 1 uscita d'eco › caricabile con 10 mA
- 5 raggi d'azione con un intervallo di misura da 30 mm a 8 m
- Risoluzione 0,36 mm
- Tensione d'esercizio 10–30 V

I sensori wms

per il funzionamento hanno bisogno di un apparecchio ad accensione ritardata (centralina) wms o di un azionamento, disponibile presso il cliente, e di un dispositivo di elaborazione dei segnali.

Un'alternativa economica

al sensore compatto è costituita dal sensore wms nel caso in cui il cliente disponga della possibilità di azionamento del sensore. A tale scopo, generalmente, è necessario un controllo tramite microprocessore.

Mediante l'ingresso di segnale »Trasmettitore«

nel sensore wms si ottiene l'emissione di un impulso ultrasonico. Un'uscita a collettore aperto, presso il cliente, attrae per breve tempo l'ingresso dei segnali verso la massa.

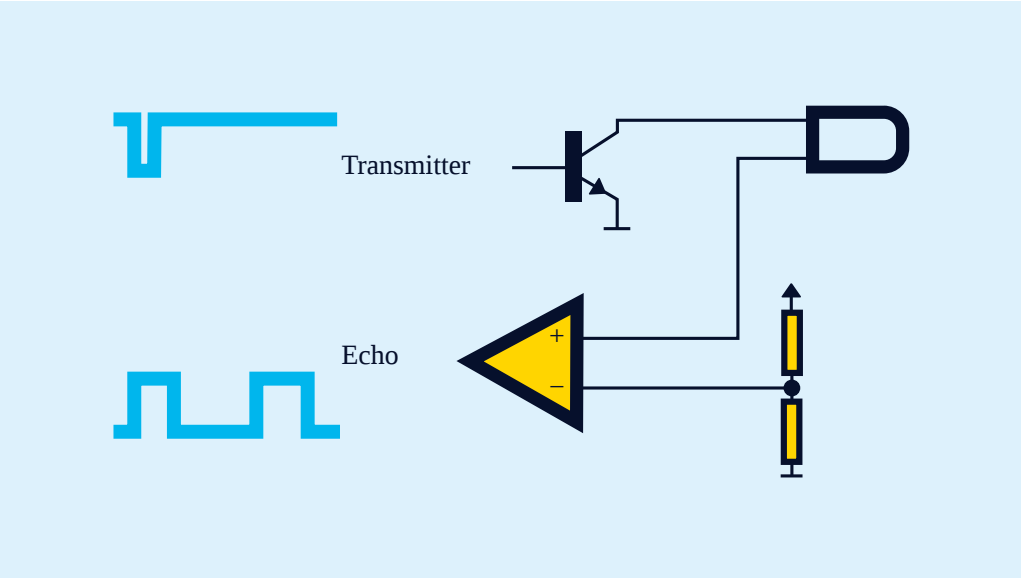

Comando di un sensore wms con controllo del cliente

L'uscita di segnale »Eco«

emette tutti i segnali d'eco ricevuti, in modo dipendente dalla durata, in forma di valori di 1 bit (eco Si/No). A seconda del tipo di sensore, ciò ha una durata compresa tra 8 e 65 ms. L'uscita è a commutazione positiva (pnp) e può essere caricata di 10 mA. Il calcolo del valore di distanza e il trattamento di esso vengono effettuati presso il cliente.

I nostri ingegneri

sono a vostra disposizione per assistervi nell'integrazione di un sensore wms nel vostro controllo.

Hai esigenze speciali?

Niente di così semplice.

Con noi potete trovare facilmente una soluzione personalizzata.
Parliamo della vostra applicazione: +49 231 97 51 51-82.

Archivsensor

wms-501/RT-Y1

Disegno in scala

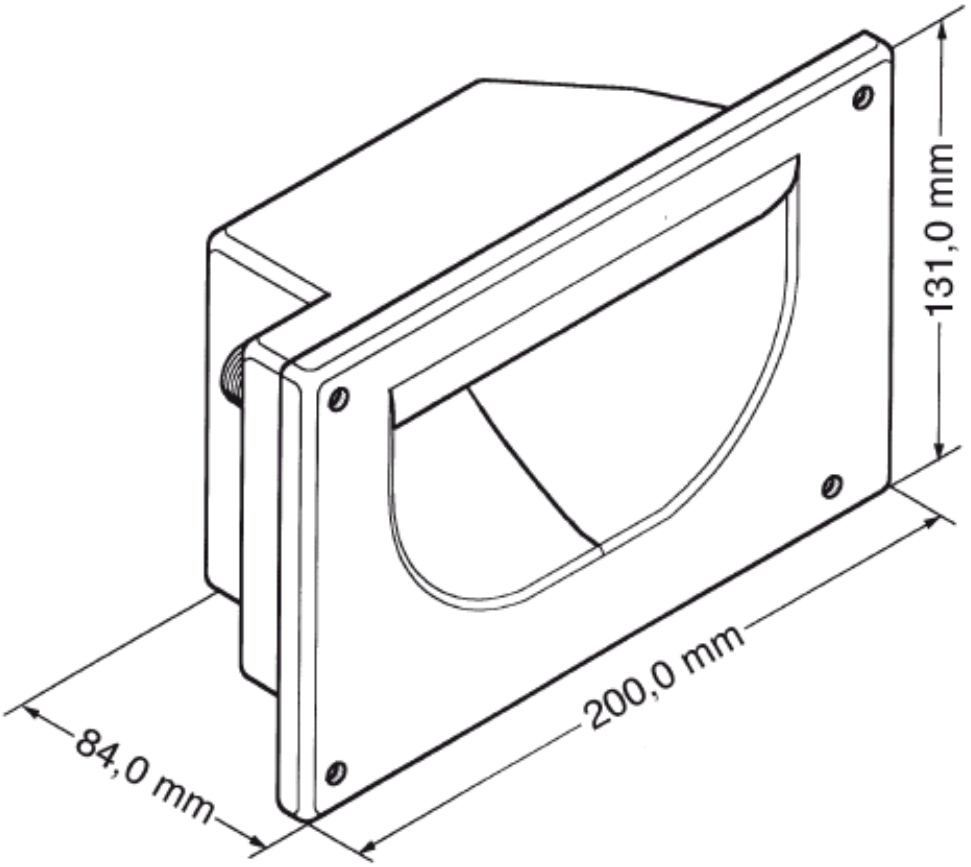

Disponibile modello successivo	Si prega di contattarci
TRIGGER ECHO uscita d'eco	
Struttura	a parallelepipedo
Modo operativo	sensore per strumenti di analisi
Caratteristiche speciali	sensore da archivio pressione acustica ridotta

Specifico d'ultrasuoni

Metodo di misurazione	misurazione della durata dell'eco
Frequenza ultrasonica	40 kHz
Zona cieca	100 mm
Raggio d'azione nominale	2.000 mm
Raggio d'azione limite	2.500 mm
Ripetibilità	± 0,15 %
Precisione	cambio della temperatura 0,17 %/K

Dati elettrici

Tensione d'esercizio U_B	10 V fino a 30 V DC, protetto contro inversioni di polarità
Ondulazione residua	± 10 %
Consumo di energia a vuoto	≤ 30 mA
Tipo di connessione	connettore circolare M12 a 4 poli

Uscite

Uscite 1	uscita segnale eco pnp: I_{max} = 10 mA (uscita segnale eco)

Entrate

Entrata 1	ingresso segnale trasmettitore

Custodia

Materiale	polistirene
Trasformatore ultrasonico	poliuretano espanso, resine epossidiche con fibre di vetro
Classe di protezione secondo EN 60529	IP 54
Temperatura d'esercizio	-10°C bis +50°C
Temperatura di immagazzinamento	-20° C fino a +70° C
Peso	530 g

Dotazione/Caratteristiche speciali

Elementi di regolazione	nessuno
Possibilità di regolazione	no
Synchronisation	no
Esercizio multiplex	no
Elementi di visualizzazione	nessuno
Caratteristiche speciali	unklar

Accessori

Accessori utilizzabili	KST4A-2/M12 KST4A-5/M12 KST4G-2/M12 KST4G-5/M12

Assegnazione dei pin

