

Estratto dal nostro catalogo online:

wms-501/RT

Aggiornato al: 2026-11-19

microsonic GmbH / Phoenixseestraße 7 / 44263 Dortmund / Germany / **T** +49 231 975151-0 / **F** +49 231 975151-51 / **E** info@microsonic.de
microsonic® ist eine eingetragene Marke der microsonic GmbH. Alle Rechte vorbehalten. Änderungen vorbehalten.

Archivsensor

wms-501/RT

Disegno in scala

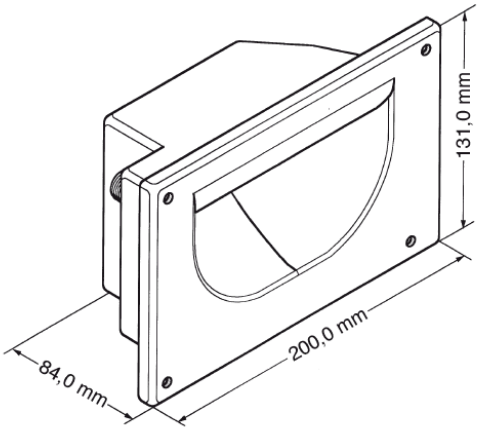

Campi di rilevamento

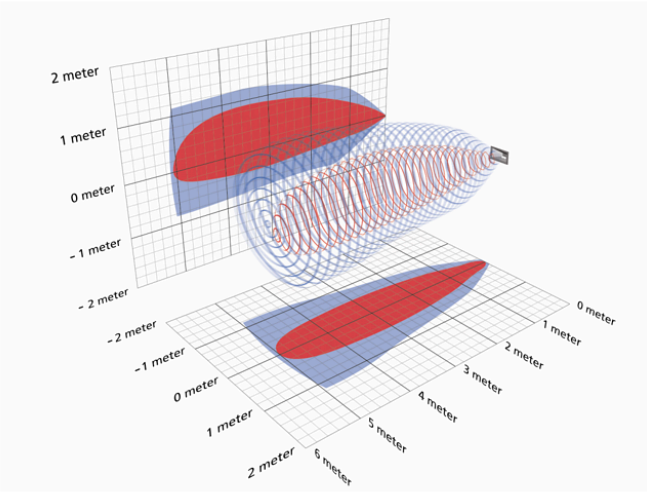

Disponibile modello successivo	Si prega di contattarci

TRIGGER ECHO uscita d'eco

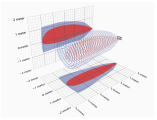

5.000 mm

Struttura	a parallelepipedo
Modo operativo	sensore per strumenti di analisi
Caratteristiche speciali	campo acustico asimmetrico

Specifico d'ultrasuoni

Metodo di misurazione	misurazione della durata dell'eco
Frequenza ultrasonica	40 kHz
Zona cieca	100 mm
Raggio d'azione nominale	4.000 mm
Raggio d'azione limite	5.000 mm
Ripetibilità	± 0,15 %
Precisione	cambio della temperatura 0,17 %/K

Dati elettrici

Tensione d'esercizio U_B	10 V fino a 30 V DC, protetto contro inversioni di polarità
Ondulazione residua	± 10 %
Consumo di energia a vuoto	≤ 30 mA
Tipo di connessione	connettore circolare M12 a 4 poli

Uscite

Uscite 1	uscita segnale eco pnp: I_{max} = 10 mA (uscita segnale eco)

Entrate

Entrata 1	ingresso segnale trasmettitore

Custodia

Materiale	polistirene
Trasformatore ultrasonico	poliuretano espanso, resine epossidiche con fibre di vetro
Classe di protezione secondo EN 60529	IP 54
Temperatura d'esercizio	-10°C bis +50°C
Temperatura di immagazzinamento	-20° C fino a +70° C
Peso	530 g

Dotazione/Caratteristiche speciali

Compensazione della temperatura	no
Elementi di regolazione	nessuno
Possibilità di regolazione	no
Synchronisation	no
Esercizio multiplex	no
Elementi di visualizzazione	nessuno

Accessori

Accessori utilizzabili	KST4A-2/M12 KST4A-5/M12 KST4G-2/M12 KST4G-5/M12

Assegnazione dei pin

