microsonic



オンラインカタログ抜粋:

KST3A-5/M8

現在: 2026-11-19

microsonic GmbH / Phoenixseestraße 7 / 44263 Dortmund / Germany / **T** +49 231 975151-0 / **F** +49 231 975151-51 / **E** info@microsonic.de
microsonic® ist eine eingetragene Marke der microsonic GmbH. Alle Rechte vorbehalten. Änderungen vorbehalten.

KST3A-5/M8

スケール図

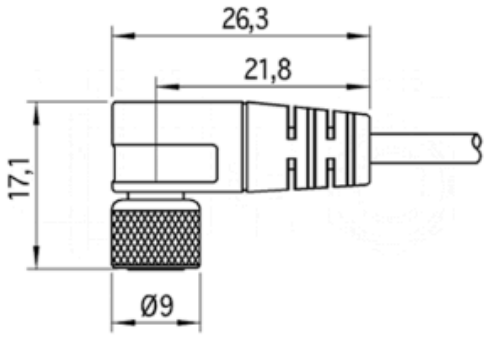

オペレーティングモード	アクセサリー

ハウジング

保護クラス EN 60529	IP 67
重量	160 g

アクセサリー

取付可能アクセサリー	cable, 3 contacts, female angled connector M8, cable length 5 m

ピン割り当て

View on cable box
KST3.../M8 KST4.../M8

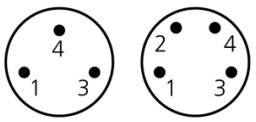

- Pole 1: brown
- Pole 2: white
- Pole 3: blue
- Pole 4: black