

オンラインカタログ抜粋:

MW-ZWS 1

現在: 2026-11-19

microsonic GmbH / Phoenixseestraße 7 / 44263 Dortmund / Germany / **T** +49 231 975151-0 / **F** +49 231 975151-51 / **E** info@microsonic.de
microsonic® ist eine eingetragene Marke der microsonic GmbH. Alle Rechte vorbehalten. Änderungen vorbehalten.

MW-ZWS 1

スケール図

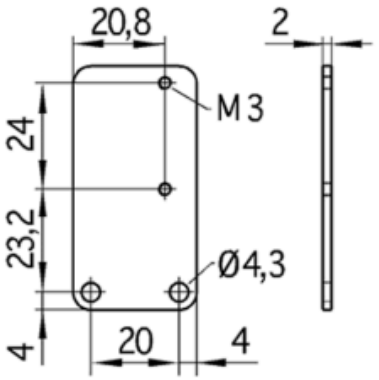

オペレーティングモード	アクセサリー
特徴	zws-70/.../QS 用マウンティングブラケット

ハウジング

重量	25 g