microsonic



オンラインカタログ抜粋:

# dbk-4/BDD/O/M18 E+S

現在: 2026-11-19

microsonic GmbH / Phoenixseestraße 7 / 44263 Dortmund / Germany / **T** +49 231 975151-0 / **F** +49 231 975151-51 / **E** info@microsonic.de
microsonic® ist eine eingetragene Marke der microsonic GmbH. Alle Rechte vorbehalten. Änderungen vorbehalten.

Archivsensor

# dbk-4/BDD/O/M18 E+S

## スケール図

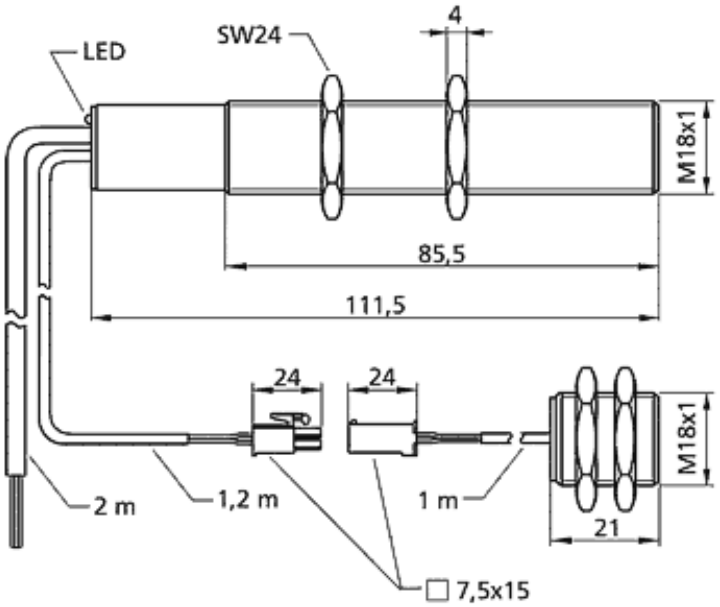


| 後継モデルが利用可能 | dbk+4/3CDD/M18 E+S |
|---|---|

2 x pnp

| | |
|---|---|
| デザイン | 円筒 M18 |
| オペレーティングモード | ダブルシートkonntoro-ru |
| 検知可能範囲 | 紙= 20 - 1,200 g/m$^2$, メタルラミネート・フィルム 0.4 mm 厚まで, 粘着フィルム, メタルシート 0.3 mm 厚, 上質段ボール |

## 超音波 - 仕様

| | |
|---|---|
| 計測 | 振幅診断 パルス制御 |
| 超音波周波数 | 400 kHz |
| 検知不可能ゾーン | トランスミッターとレシーバーの前7mm |

## 電気データ

| | |
|---|---|
| **動作電圧 $U_B$** | 20 - 30 V d.c., リバース保護 |
| **リップル率** | ± 10 % |
| **無負荷電流** | ≤ 45 mA |
| **コネクタータイプ** | 2 m PVCケーブル, 5 x 0.25 $mm^2$ |

## 出力

| | |
|---|---|
| **出力 1** | ダブルシート出力<br>pnp: $I_{max}$ = 500 mA ($U_B$-2V)<br>NOC, 短絡防止機能 |
| **Ausgang 2** | シート無し出力<br>pnp: $I_{max}$ = 500 mA ($U_B$-2V)<br>NCC, 短絡防止機能 |
| **応答速度** | 0.5 ms トリガーモード |

## 入力

| | |
|---|---|
| **入力 1** | コントロール入力 |

## ハウジング

| | |
|---|---|
| **材質** | 真鍮スリーブ, メッキ, プラスチック, PBT |
| **超音波 - 変換** | ポリスチレンフォーム, グラスファイバー入エポキシレジン |
| **保護クラス EN 60529** | IP 65 |
| **動作温度** | +5°C to +60°C |
| **保管温度** | -40°C to +85°C |
| **重量** | 310 g |
| **現行バージョン** | dbk-4/Sender/M18/K1<br>dbk-4/Empf/BDD/O/M18 |
| **現行バージョン** | トランスミッター/レシーバー |

## テクニカルデータ

| | |
|---|---|
| **コントロール** | 必要なし |
| **調整範囲** | 必要なし |
| **インジケーター** | 1 x Duo-LED; 緑: 動作 / 赤: ダくëシート / 赤点滅: シート無 |

## アクセサリー

| | |
|---|---|
| **取付可能アクセサリー** | BF-18<br>dbk-Testbogen |

## ピン割り当て

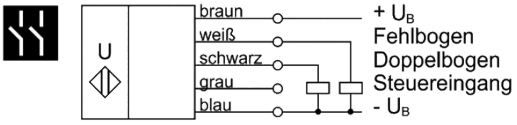
U
braun
weiß
schwarz
grau
blau
+ $U_B$
Fehlbogen
Doppelbogen
Steuereingang
- $U_B$