

オンラインカタログ抜粋:

# dbk-4/CDD/O/M18 E+S/ K3K1

現在: 2026-11-19

microsonic GmbH / Phoenixseestraße 7 / 44263 Dortmund / Germany / **T** +49 231 975151-0 / **F** +49 231 975151-51 / **E** info@microsonic.de
microsonic® ist eine eingetragene Marke der microsonic GmbH. Alle Rechte vorbehalten. Änderungen vorbehalten.

Archivsensor

# dbk-4/CDD/O/M18 E+S/ K3K1

## スケール図

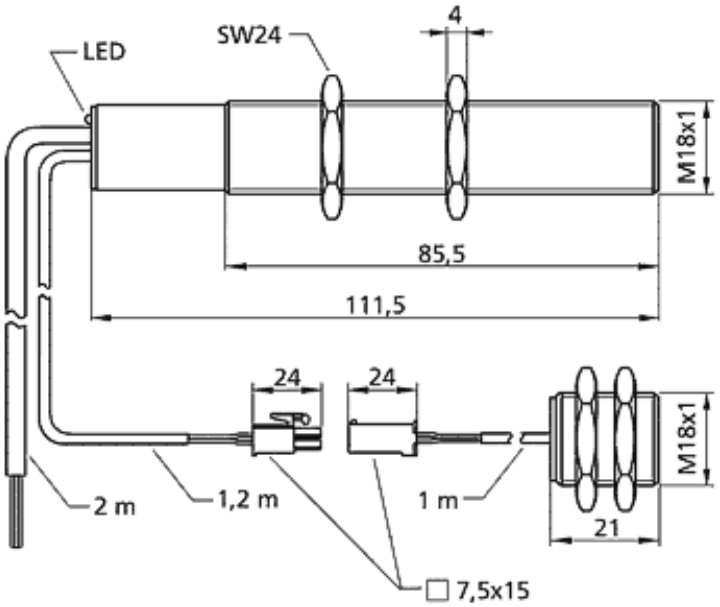


| | |
|---|---|
| **後継モデルが利用可能** | お問い合わせください |
| 2 x pnp | |
| **デザイン** | 円筒 M18 |
| **オペレーティングモード** | ダブルシートkonntoro-ru |
| **検知可能範囲** | 紙= 20 - 1,200 g/m$^2$, メタルラミネート・フィルム 0.4 mm 厚まで, 粘着フィルム, メタルシート 0.3 mm 厚, 上質段ボール |
| **特徴** | ロングケーブル |

## 超音波 - 仕様

| | |
|---|---|
| **計測** | 振幅診断 パルス制御 |
| **超音波周波数** | 400 kHz |
| **検知不可能ゾーン** | トランスミッターとレシーバーの前7mm |

## 電気データ

| | |
|---|---|
| 動作電圧 $U_B$ | 20 - 30 V d.c., リバース保護 |
| リップル率 | ± 10 % |
| 無負荷電流 | ≤ 45 mA |
| コネクタータイプ | 3 m PVCケーブル, 5 x 0.25 $mm^2$ |

## 出力

| | |
|---|---|
| 出力 1 | ダブルシート出力<br>pnp: $I_{max}$ = 500 mA ($U_B$-2V)<br>NCC, 短絡防止機能 |
| Ausgang 2 | シート無し出力<br>pnp: $I_{max}$ = 500 mA ($U_B$-2V)<br>NCC, 短絡防止機能 |
| 応答速度 | 2.5 ms もしくは 6.5 ms フリーランモード |

## 入力

| | |
|---|---|
| 入力 1 | コントロール入力 |

## ハウジング

| | |
|---|---|
| 材質 | 真鍮スリーブ, メッキ, プラスチック, PBT |
| 超音波 - 変換 | ポリスチレンフォーム, グラスファイバー入エポキシレジン |
| 保護クラス EN 60529 | IP 65 |
| 動作温度 | +5°C to +60°C |
| 保管温度 | -40°C to +85°C |
| 重量 | 320 g |
| 現行バージョン | トランスミッター/レシーバー |

## テクニカルデータ

| | |
|---|---|
| コントロール | 必要なし |
| 調整範囲 | 必要なし |
| インジケーター | 1 x Duo-LED; 緑: 動作 / 赤: ダくëシート / 赤点滅: シート無 |

## アクセサリー

| | |
|---|---|
| 取付可能アクセサリー | BF-18<br>dbk-Testbogen |

## ピン割り当て

