microsonic



オンラインカタログ抜粋:

dbk-4/CEE/O/M18 E+S

現在: 2026-11-19

microsonic GmbH / Phoenixseestraße 7 / 44263 Dortmund / Germany / **T** +49 231 975151-0 / **F** +49 231 975151-51 / **E** info@microsonic.de
microsonic® ist eine eingetragene Marke der microsonic GmbH. Alle Rechte vorbehalten. Änderungen vorbehalten.

Archivsensor

dbk-4/CEE/O/M18 E+S

スケール図

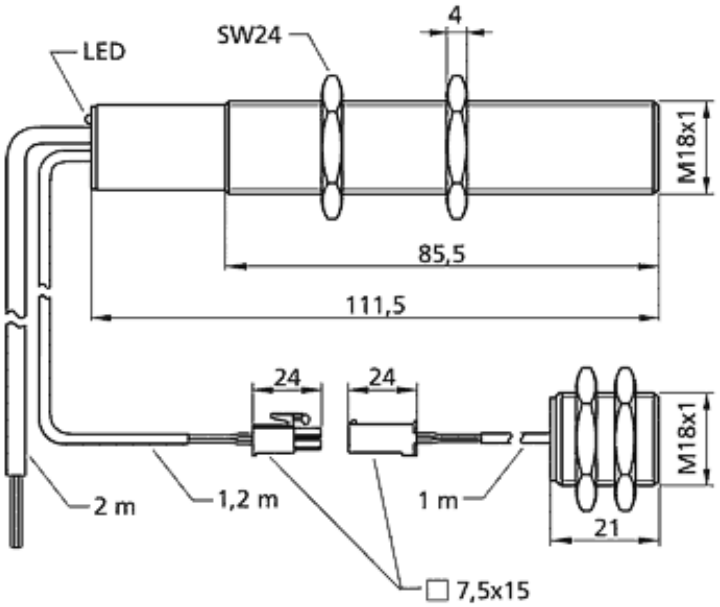

後継モデルが利用可能	dbk+4/3BEE/M18 E+S

2 x npn

デザイン	円筒 M18
オペレーティングモード	ダブルシートkonntoro-ru
検知可能範囲	紙＝ 20 - 1,200 g/m^2, メタルラミネート・フィルム 0.4 mm 厚まで, 粘着フィルム, メタルシート 0.3 mm 厚, 上質段ボール

超音波 - 仕様

計測	振幅診断 パルス制御
超音波周波数	400 kHz
検知不可能ゾーン	トランスミッターとレシーバーの前7mm

電気データ

動作電圧 U_B	20 - 30 V d.c., リバース保護
リップル率	± 10 %
無負荷電流	≤ 45 mA
コネクタータイプ	2 m PVCケーブル, 5 x 0.25 mm^2

出力

出力 1	ダブルシート出力 npn: I_{max} = 500 mA (-U_B+2V) NCC, 短絡防止機能
Ausgang 2	シート無し出力 npn : I_{max} = 500 mA (-U_B+2V) NCC, 短絡防止機能
応答速度	2.5 ms もしくは 6.5 ms フリーランモード

入力

入力 1	コントロール入力

ハウジング

材質	真鍮スリーブ, メッキ, プラスチック, PBT
超音波 - 変換	ポリスチレンフォーム, グラスファイバー入エポキシレジン
保護クラス EN 60529	IP 65
動作温度	+5°C to +60°C
保管温度	-40°C to +85°C
重量	320 g
現行バージョン	dbk-4/CEE/O/QP E+S dbk-4/Sender/M18/K1 dbk-4/Empf/CEE/O/M18
現行バージョン	コロイドレシーバー

テクニカルデータ

コントロール	必要なし
調整範囲	必要なし
インジケーター	1 x Duo-LED; 緑: 動作 / 赤: ダくëシート / 赤点滅: シート無

アクセサリー

取付可能アクセサリー	BF-18 dbk-Testbogen

ピン割り当て

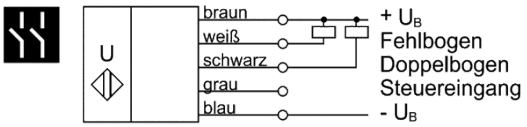
U
braun
weiß
schwarz
grau
blau
+ U_B
Fehlbogen
Doppelbogen
Steuereingang
- U_B