microsonic



オンラインカタログ抜粋:

dbk-4/Empf/BDD/O/ M18/ K7K2

現在: 2026-11-19

microsonic GmbH / Phoenixseestraße 7 / 44263 Dortmund / Germany / **T** +49 231 975151-0 / **F** +49 231 975151-51 / **E** info@microsonic.de
microsonic® ist eine eingetragene Marke der microsonic GmbH. Alle Rechte vorbehalten. Änderungen vorbehalten.

Archivsensor

dbk-4/Empf/BDD/O/ M18/ K7K2

スケール図

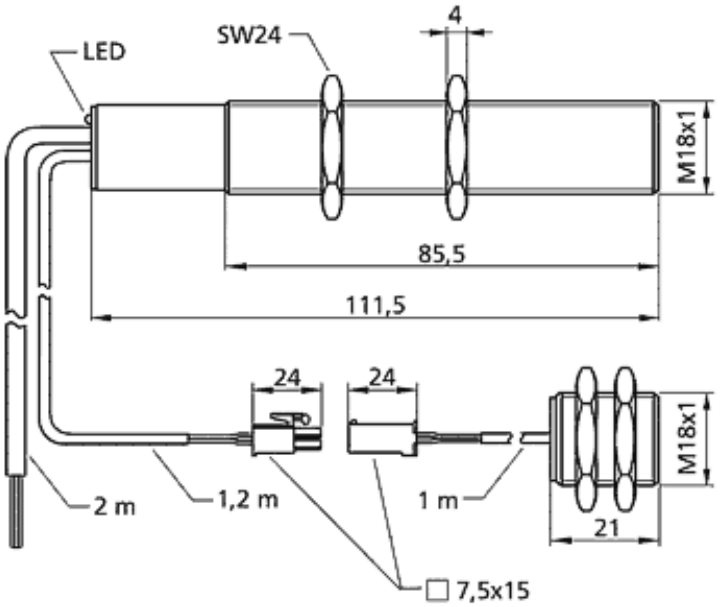

後継モデルが利用可能	お問い合わせください

2 x pnp

デザイン	円筒 M18
オペレーティングモード	ダブルシートkonntoro-ru
検知可能範囲	紙＝ 20 - 1,200 g/m^2, メタルラミネート・フィルム 0.4 mm 厚まで, 粘着フィルム, メタルシート 0.3 mm 厚, 上質段ボール
特徴	超音波二枚検知用レシーバー ロングケーブル

超音波 - 仕様

計測	振幅診断 パルス制御
超音波周波数	400 kHz
検知不可能ゾーン	トランスミッターとレシーバーの前7mm

電気データ

動作電圧 U_B	20 - 30 V d.c., リバース保護
リップル率	± 10 %
無負荷電流	≤ 45 mA
コネクタータイプ	7 m PVCケーブル, 5 x 0.25 mm^2

出力

出力 1	ダブルシート出力 pnp: I_{max} = 500 mA (U_B-2V) NOC, 短絡防止機能
Ausgang 2	シート無し出力 pnp: I_{max} = 500 mA (U_B-2V) NCC, 短絡防止機能
応答速度	0.5 ms トリガーモード

入力

入力 1	コントロール入力

ハウジング

材質	真鍮スリーブ, メッキ, プラスチック, PBT
超音波 - 変換	ポリスチレンフォーム, グラスファイバー入エポキシレジン
保護クラス EN 60529	IP 65
動作温度	+5°C to +60°C
保管温度	-40°C to +85°C
重量	350 g

テクニカルデータ

コントロール	必要なし
調整範囲	必要なし
インジケーター	1 x Duo-LED; 緑: 動作 / 赤: ダくëシート / 赤点滅: シート無

アクセサリー

取付可能アクセサリー	BF-18 dbk-Testbogen

ピン割り当て

