microsonic



オンラインカタログ抜粋:

dbk-5/CEE/O/M30 E+S

現在: 2026-11-19

microsonic GmbH / Phoenixseestraße 7 / 44263 Dortmund / Germany / **T** +49 231 975151-0 / **F** +49 231 975151-51 / **E** info@microsonic.de
microsonic® ist eine eingetragene Marke der microsonic GmbH. Alle Rechte vorbehalten. Änderungen vorbehalten.

Archivsensor

dbk-5/CEE/O/M30 E+S

スケール図

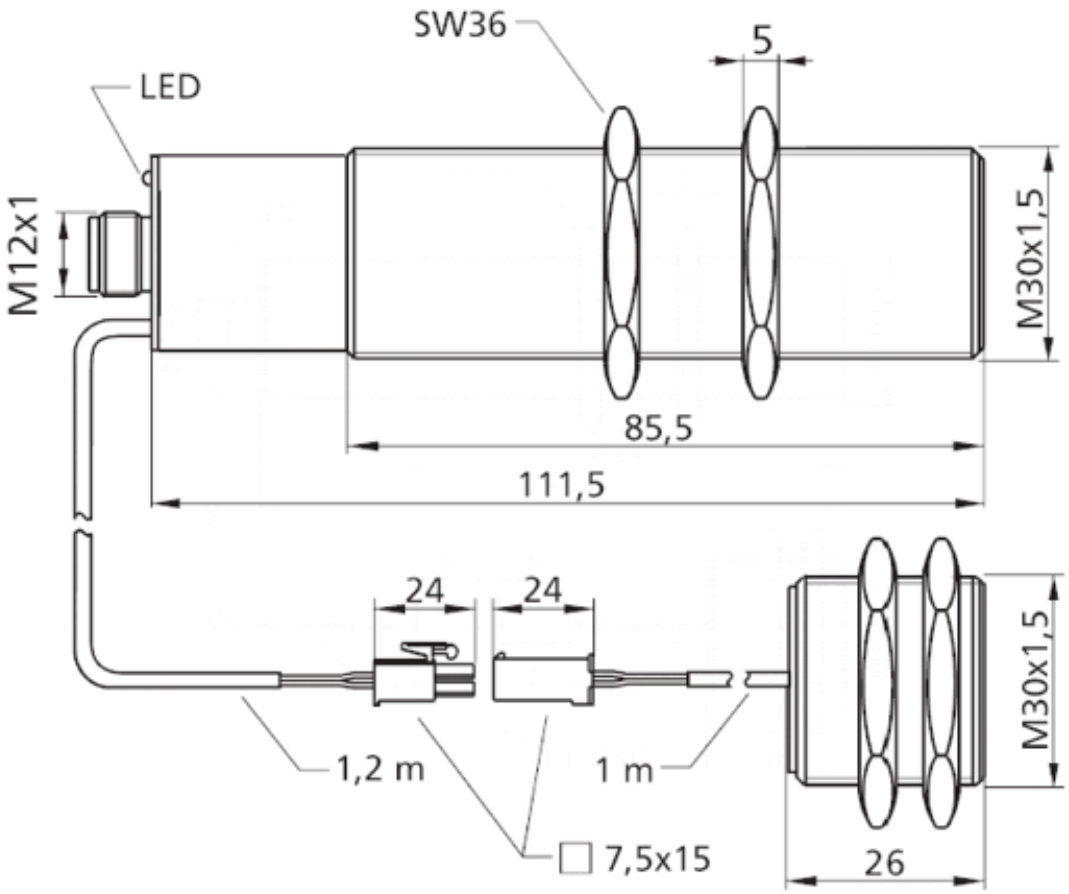

後継モデルが利用可能	dbk+5/3BEE/M18 E+S

2 x npn

デザイン	円筒 M30
オペレーティングモード	ダブルシートkonntoro-ru
検知可能範囲	紙＝ 120 g/m^2, メタルラミネート, 上質段ボール, メタルシート 2 mm 厚まで, 樹脂シート

超音波 - 仕様

計測	振幅診断 パルス制御
超音波周波数	200 kHz
検知不可能ゾーン	トランスミッターとレシーバーの前7mm

電気データ

動作電圧 U_B	20 - 30 V d.c., リバース保護
リップル率	± 10 %
無負荷電流	≤ 45 mA
コネクタータイプ	5ピン M12 プラグ

出力

出力 1	ダブルシート出力 npn: I_{max} = 500 mA (-U_B+2V) NCC, 短絡防止機能
Ausgang 2	ダブルシート出力 npn: I_{max} = 500 mA (-U_B+2V) NCC, 短絡防止機能
応答速度	5.5 ms or. 15.5 ms フリーランモード

入力

入力 1	コントロール入力

ハウジング

材質	真鍮スリーブ, メッキ, プラスチック, PBT
超音波 - 変換	ポリスチレンフォーム, グラスファイバー入エポキシレジン
保護クラス EN 60529	IP 65
動作温度	+5°C to +60°C
保管温度	-40°C to +85°C
重量	250 g
現行バージョン	dbk-5/Sender/M30/K1 dbk-5/Empf/CEE/O/M30
現行バージョン	トランスミッター/レシーバー

テクニカルデータ

コントロール	必要なし
調整範囲	必要なし
インジケーター	1 x Duo-LED; 緑: 動作 / 赤: ダくëシート / 赤点滅: シート無

アクセサリー

取付可能アクセサリー	KST5A-2/M12 KST5A-5/M12 KST5G-2/M12 KST5G-5/M12