microsonic



オンラインカタログ抜粋:

# *Ics-30/DD/HV/QP R1*

現在: 2026-11-20

microsonic GmbH / Phoenixseestraße 7 / 44263 Dortmund / Germany / **T** +49 231 975151-0 / **F** +49 231 975151-51 / **E** info@microsonic.de
microsonic® ist eine eingetragene Marke der microsonic GmbH. Alle Rechte vorbehalten. Änderungen vorbehalten.



# Ics

Icsシリーズの超音波センサーは、3つの異なる動作範囲を備えた3つのデバイスがご利用いただけます。

## 特徴

### ベーシック

- 最大3pnpスイッチ出力
- 自動同期 › 至近距離で最大10個のセンサーが同時動作
- pnpバリアントでの2または3スイッチ出力
- 4–20 mA及び0–10 Vアナログ出力 › 電流と電圧出力の自動切り替え
- 30 mmから2 mの測定範囲の3検知範囲
- 5番ピンでのマイクロソニック社ティーチイン
- 0.18 mm の分解能
- 温度補償
- 9–30 V の動作範囲
- リンクコントロール› PCからセンサーを設定

# Icsセンサー

4つの固定穴があるブロック形状のプラスチック・ハウジング。取り付けを容易にするために、M4ネジソケットの固定穴が対角に二組設けてあります。

## 2または3個のLED

すべての動作状況を表示

## 3検知範囲及び2出力段が選択可能です。:

- 2 pnp switching outputs
- 3 pnp switching outputs
- 1 analogue output 4–20 mA and 0–10 V

## M12丸形コネクタの5番ピンを介して

com入力により、Icsセンサーは設定されます(ティーチイン): スイッチ出力D1は、5番ピンを +$U_B$に接続することにより設定され、スイッチ出力D2は、5番ピンを-$U_B$に接続することにより設定されます。また、アナログ出力を備えたセンサーは5番ピンを介して設定されます。

## スイッチ出力を備えたIcsセンサーの3つの動作モード:

- 単一検知点
- 双方向反射バリア
- ウィンドウ・モード

## 単一スイッチ点のティーチイン

- 検知する目的物(1)をお望みの距離に配置
- +$U_B$を5番ピンに約3秒間接続
- 次に再度+$U_B$を5番ピンに約1秒間接続

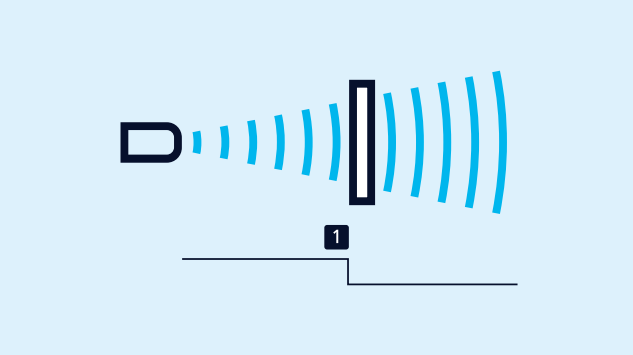


単一スイッチング・ポイントのティーチイン

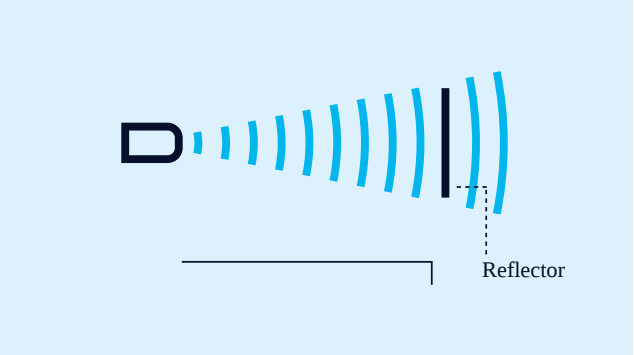


アナログ特性または2つのスイッチング・ポイントをもつウィンドウのティーチイン

## 固定リフレクターとの双方向反射バリアのティーチイン

- +$U_B$ を5番ピンに約3秒間接続
- 次に再度、 +$U_B$ を5番ピンに約10秒間接続

## ウィンドウの設定

- ウィンドウ近端(1)に目的物を配置
- +$U_B$ に5番ピンを約3秒間接続
- ウィンドウ遠端(2)に目的物を移動
- 次に再度、 +$U_B$ に5番ピンを約1秒間接続

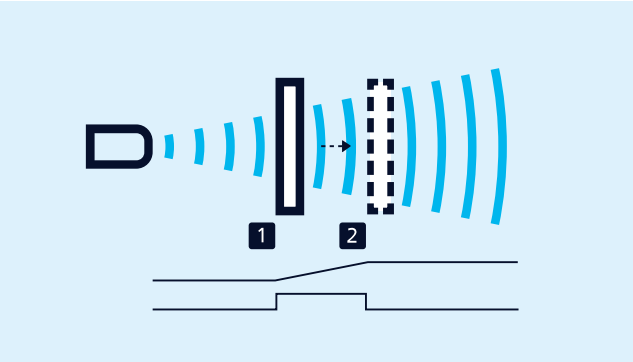


アナログ特性または2つのスイッチング・ポイントをもつウィンドウのティーチイン

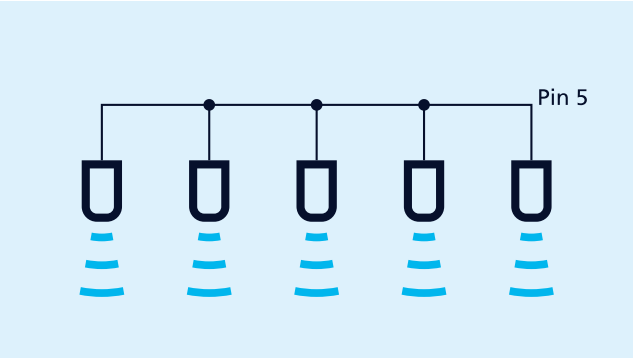


5番ピンを使用しての同期

## 同期

アプリケーションにおいて、複数のmicセンサーの同時使用を可能にします。相互干渉を避けるために、センサーが互いに同期させることができます。これを行うには、すべてのセンサーの5番ピンを電気的に接続します。

## *NCC/NOC*

上昇エッジ、下降エッジを5番ピンで設定する事が可能です。

## アナログセンサー

出力に接続された負荷をチェックし、次に、 最大値を扱い易くするために、4-20 mA電流または0-10 V電圧出力を自動的に切り替えます。

## *lcs-25/DDDは3pnpスイッチ出力を装備*

リンクコントロールLCA-2により設定(アクセサリーの項目にあるLCA-2の記述を参照してください。)この"オフライン"でのプログラミングに加えて、すべてのlcsセンサーは、LCA-2とリンクコントロール・ソフトウェアにより、PC上で設定可能です。




センサーをプログラミングのために、*LCA-2*を介して*PC*に接続

# 何か特別なご要望はありますか？

そんな単純な話じゃない。

弊社なら、お客様一人ひとりに合わせたソリューションを簡単に見つけることができます。お客様の用途について、ぜひご相談ください：+49 231 97 51 51-82。

Archivsensor

# Ics-30/DD/HV/QP R1

## スケール図

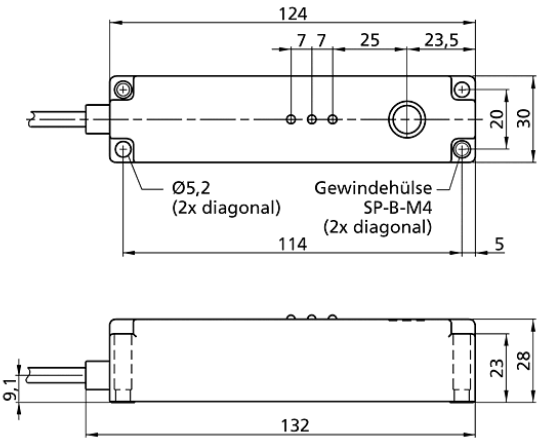


## 検出ゾーン

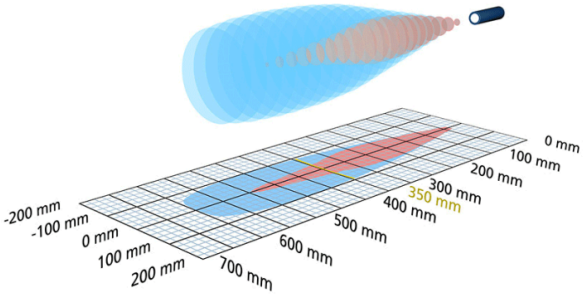


| 後継モデルが利用可能 | Ics-35/DD/QP |
|---|---|
| 2 x pnp | 600 mm |
| デザイン | コロイド |
| オペレーティングモード | 近接スイッチ/反射モード<br>リフレクティブバリア<br>ウィンドウモード |
| 特徴 | アーカイブセンサー<br>フラットハウジング<br>横方向音波逃げ |

## 超音波 - 仕様

| | |
|---|---|
| 計測 | エコーによる |
| 超音波周波数 | 400 kHz |
| 検知不可能ゾーン | 65 mm |
| 動作範囲 | 350 mm |
| 最大レンジ | 600 mm |
| 分解能 | 0.18 mm |
| 再生 | ± 0.15 % |
| 精度 | ± 1 % (温度補正機能付) |

## 電気データ

| | |
|---|---|
| 動作電圧 $U_B$ | 9 - 30 V d.c., リバース保護 |
| リップル率 | ± 10 % |
| 無負荷電流 | ≤ 70 mA |
| コネクタータイプ | 2 m PURケーブル, 5 x 0.25 $mm^2$ |

## 出力

| | |
|---|---|
| **出力 1** | スイッチング出力<br>pnp: $I_{max}$ = 200 mA ($U_B$-2V)<br>NOC/NCC 切替可, 短絡防止機能 |
| **Ausgang 2** | スイッチング出力<br>pnp: $I_{max}$ = 200 mA ($U_B$-2V)<br>NOC/NCC 切替可, 短絡防止機能 |
| **スイッチ・ヒステリシス** | 5 mm |
| **スイッチ周波数** | 8 Hz |
| **応答速度** | 70 ms |
| **遅延** | < 300 ms |

## 入力

| | |
|---|---|
| **入力 1** | com入力 |

## ハウジング

| | |
|---|---|
| **材質** | PBT |
| **超音波 - 変換** | ポリスチレンフォーム, グラスファイバー入エポキシレジン |
| **保護クラス EN 60529** | IP 65 |
| **動作温度** | -20°C to +70°C |
| **保管温度** | -40°C to +85°C |
| **重量** | 260 g |

## テクニカルデータ

| | |
|---|---|
| **温度補正** | はい |
| **コントロール** | com入力 |
| **調整範囲** | LCA-2 with LinkControl |
| **Synchronisation** | いいえ |
| **マルチプレックス** | いいえ |
| **インジケーター** | |

## アクセサリー

| | |
|---|---|
| **取付可能アクセサリー** | LCA-2<br>LCA-2 Koffer |