microsonic



オンラインカタログ抜粋:

Ics-30/DD/HV/QP

現在: 2026-11-20

microsonic GmbH / Phoenixseestraße 7 / 44263 Dortmund / Germany / **T** +49 231 975151-0 / **F** +49 231 975151-51 / **E** info@microsonic.de
microsonic® ist eine eingetragene Marke der microsonic GmbH. Alle Rechte vorbehalten. Änderungen vorbehalten.



Ics

Icsシリーズの超音波センサーは、3つの異なる動作範囲を備えた3つのデバイスがご利用いただけます。

特徴

ベーシック

- 最大3pnpスイッチ出力
- 自動同期 › 至近距離で最大10個のセンサーが同時動作
- pnpバリアントでの2または3スイッチ出力
- 4–20 mA及び0–10 Vアナログ出力 › 電流と電圧出力の自動切り替え
- 30 mmから2 mの測定範囲の3検知範囲
- 5番ピンでのマイクロソニック社ティーチイン
- 0.18 mm の分解能
- 温度補償
- 9–30 V の動作範囲
- リンクコントロール› PCからセンサーを設定

Icsセンサー

4つの固定穴があるブロック形状のプラスチック・ハウジング。取り付けを容易にするために、M4ネジソケットの固定穴が対角に二組設けてあります。

2または3個のLED

すべての動作状況を表示

3検知範囲及び2出力段が選択可能です。:

- 2 pnp switching outputs
- 3 pnp switching outputs
- 1 analogue output 4–20 mA and 0–10 V

M12丸形コネクタの5番ピンを介して

com入力により、Icsセンサーは設定されます(ティーチイン): スイッチ出力D1は、5番ピンを +U_Bに接続することにより設定され、スイッチ出力D2は、5番ピンを-U_Bに接続することにより設定されます。また、アナログ出力を備えたセンサーは5番ピンを介して設定されます。

スイッチ出力を備えたIcsセンサーの3つの動作モード:

- 単一検知点
- 双方向反射バリア
- ウィンドウ・モード

単一スイッチ点のティーチイン

- 検知する目的物(1)をお望みの距離に配置
- +U_Bを5番ピンに約3秒間接続
- 次に再度+U_Bを5番ピンに約1秒間接続

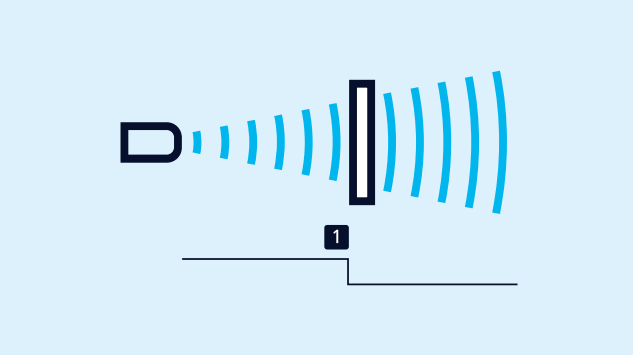

単一スイッチング・ポイントのティーチイン

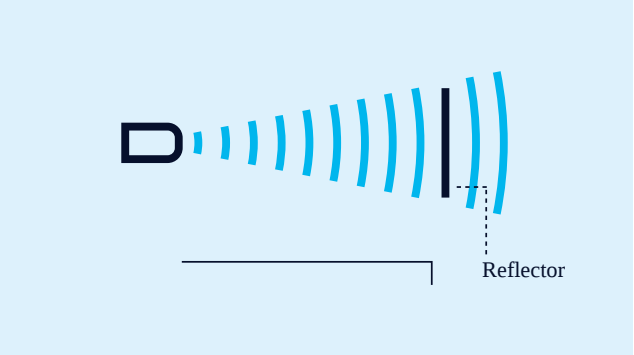

アナログ特性または2つのスイッチング・ポイントをもつウィンドウのティーチイン

固定リフレクターとの双方向反射バリアのティーチイン

- +U_B を5番ピンに約3秒間接続
- 次に再度、 +U_B を5番ピンに約10秒間接続

ウィンドウの設定

- ウィンドウ近端(1)に目的物を配置
- +U_B に5番ピンを約3秒間接続
- ウィンドウ遠端(2)に目的物を移動
- 次に再度、 +U_B に5番ピンを約1秒間接続

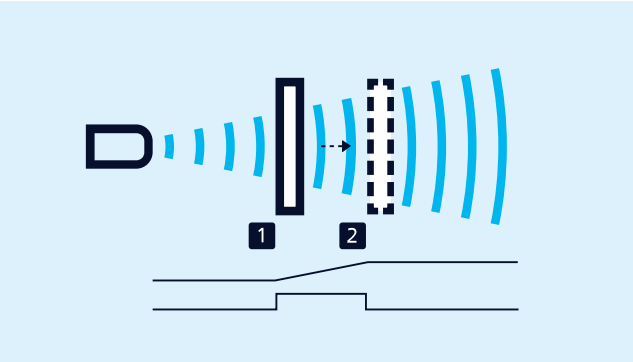

アナログ特性または2つのスイッチング・ポイントをもつウィンドウのティーチイン

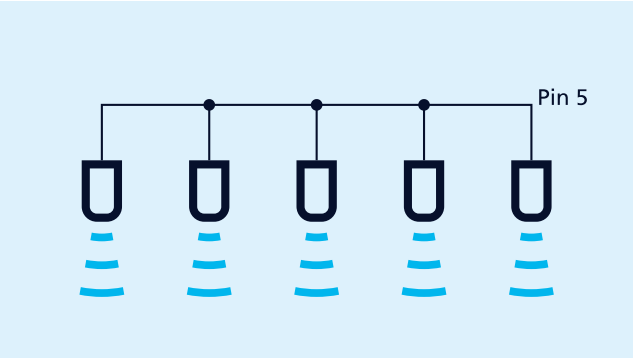

5番ピンを使用しての同期

同期

アプリケーションにおいて、複数のmicセンサーの同時使用を可能にします。相互干渉を避けるために、センサーが互いに同期させることができます。これを行うには、すべてのセンサーの5番ピンを電気的に接続します。

NCC/NOC

上昇エッジ、下降エッジを5番ピンで設定する事が可能です。

アナログセンサー

出力に接続された負荷をチェックし、次に、 最大値を扱い易くするために、4-20 mA電流または0-10 V電圧出力を自動的に切り替えます。

lcs-25/DDDは3pnpスイッチ出力を装備

リンクコントロールLCA-2により設定(アクセサリーの項目にあるLCA-2の記述を参照してください。)この"オフライン"でのプログラミングに加えて、すべてのlcsセンサーは、LCA-2とリンクコントロール・ソフトウェアにより、PC上で設定可能です。



センサーをプログラミングのために、*LCA-2*を介して*PC*に接続

何か特別なご要望はありますか？

そんな単純な話じゃない。

弊社なら、お客様一人ひとりに合わせたソリューションを簡単に見つけることができます。お客様の用途について、ぜひご相談ください：+49 231 97 51 51-82。

Archivsensor

Ics-30/DD/HV/QP

スケール図

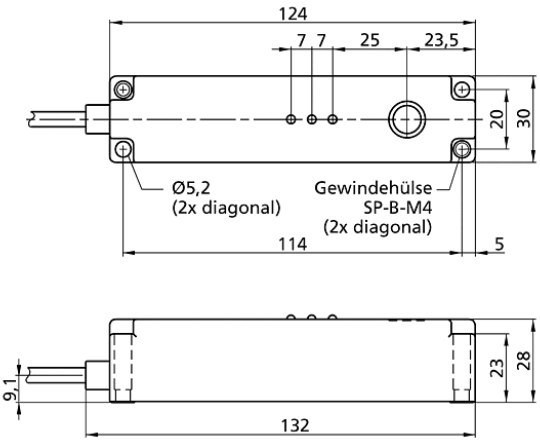

検出ゾーン

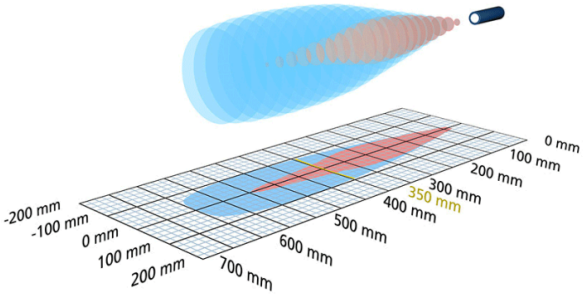

後継モデルが利用可能	Ics-35/DD/QP
2 x pnp	600 mm
デザイン	コロイド
オペレーティングモード	近接スイッチ/反射モード リフレクティブバリア ウィンドウモード
特徴	アーカイブセンサー フラットハウジング 横方向音波逃げ

超音波 - 仕様

計測	エコーによる
超音波周波数	400 kHz
検知不可能ゾーン	60 mm
動作範囲	350 mm
最大レンジ	600 mm
分解能	0.36 mm
再生	± 0.15 %
精度	± 1 % (温度補正機能付)

電気データ

動作電圧 U_B	12 - 30 V d.c., リバース保護
リップル率	± 10 %
無負荷電流	≤ 70 mA
コネクタータイプ	2 m PURケーブル, 5 x 0.25 mm^2

出力

出力 1	スイッチング出力 pnp: I_{max} = 500 mA (U_B-2V) NOC/NCC 切替可, 短絡防止機能
Ausgang 2	スイッチング出力 pnp: I_{max} = 500 mA (U_B-2V) NOC/NCC 切替可, 短絡防止機能
スイッチ・ヒステリシス	5 mm
スイッチ周波数	8 Hz
応答速度	70 ms
遅延	< 300 ms

入力

入力 1	com入力

ハウジング

材質	PBT
超音波 - 変換	ポリスチレンフォーム, グラスファイバー入エポキシレジン
保護クラス EN 60529	IP 65
動作温度	-25°C ～ +70°C
保管温度	-40°C to +85°C
重量	260 g

テクニカルデータ

温度補正	はい
コントロール	いいえ
調整範囲	LCA-2 with LinkControl
Synchronisation	いいえ
マルチプレックス	いいえ
インジケーター	2 × 3色 LED

アクセサリー

取付可能アクセサリー	LCA-2 LCA-2 Koffer