

オンラインカタログ抜粋:

mic-102/IU/HV/M30/MS

現在: 2026-11-20

microsonic GmbH / Phoenixseestraße 7 / 44263 Dortmund / Germany / **T** +49 231 975151-0 / **F** +49 231 975151-51 / **E** info@microsonic.de
microsonic® ist eine eingetragene Marke der microsonic GmbH. Alle Rechte vorbehalten. Änderungen vorbehalten.



mic

これら金属筐体のmicセンサーは、5つの異なる検知範囲を備えた2つのデバイス・デザインがご利用いただけます。

特徴

ベーシック

- メタル・デザインのM30ハウジング及びM12丸型コネクタ › 過酷な条件下での使用に
- 自動同期 › 至近距離で最大10個のセンサーが同時動作可能
- カナダと米国のUL安全規格に準拠
- pnpバリアントの1スイッチ出力
- アナログ出力4–20 mA及び0–10 V › 電流と電圧出力の自動切り替え
- 30 mmから8 mの測定範囲で5検知範囲
- 5番ピンでのマイクロソニック社ティーチイン
- 0.18 mmから2.4 mmの分解能
- 温度補償
- 9–30 Vの動作電圧
- リンクコントロール › PCからセンサーの設定

堅実な設計

M30のハウジングから、M12コネクターまで金属で作られています。センサー自身に操作設定様の部品やシグナルランプなどがついていないので、ハウジングやコネクターに機械的負荷がかかる様なアプリケーションに適しています。micセンサーには5種類の検出範囲があり、30mmから最大8mまでの測定範囲をカバーします。



M12 metal circular connector (left) and operation under rough conditions (right)

2種類の出力レベル

5種類の検出範囲:

1 pnp switching output

1 analogue output 4–20 mA and 0–10 V

スイッチ出力を備えたセンサーのもつ3つの動作モード:

- 単一スイッチングポイント
- 双方向反射バリア
- ウィンドウ・モード

単一スイッチング・ポイントのティーチイン

- 検知する目的物(1)をお望みの距離に配置
- +U_B を5番ピンに約3秒間接続
- 次に再度 、 +U_B を5番ピンに約1秒間接続

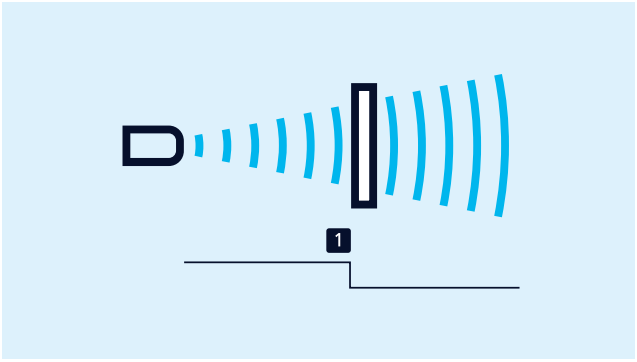

単一スイッチング・ポイントのティーチイン

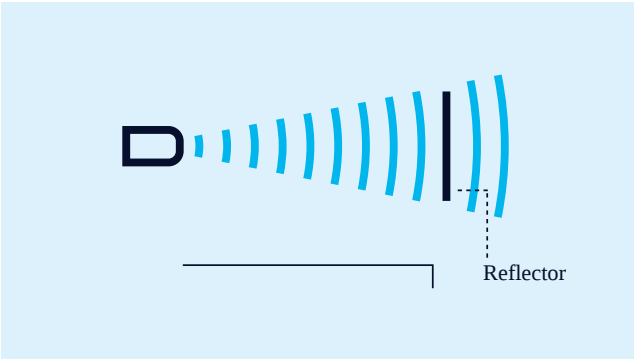

アナログ特性または2つのスイッチング・ポイントをもつウィンドウのティーチイン

固定リフレクターとの双方向反射バリアのティーチイン

- +U_B を5番ピンに約3秒間接続
- 次に再度、 +U_B を5番ピンに約10秒間接続

ウィンドウの設定

- ウィンドウ近端(1)に目的物を配置
- +U_B に5番ピンを約3秒間接続
- ウィンドウ遠端(2)に目的物を移動
- 次に再度、 +U_B に5番ピンを約1秒間接続

NCC/NOC

上昇エッジ、下降エッジを5番ピンで設定する事が可能です。

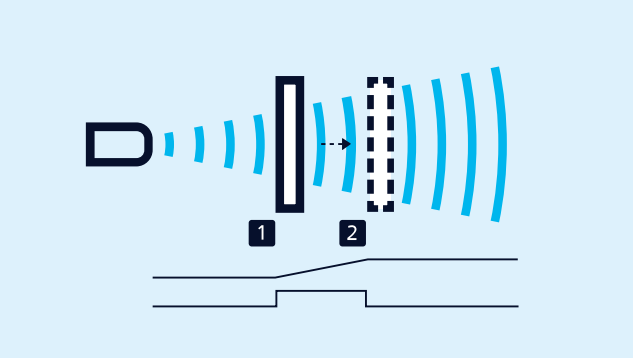

アナログ特性または2つのスイッチング・ポイントをもつウィンドウのティーチイン

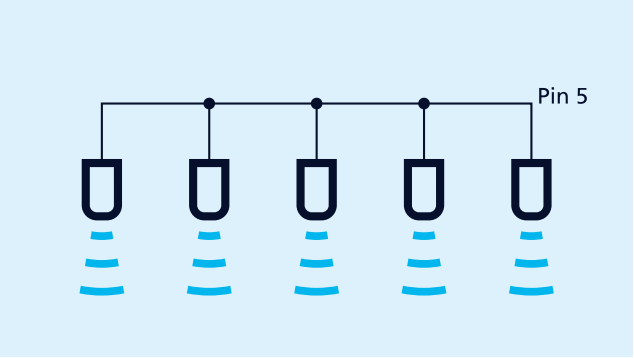

5番ピンを使用しての同期

同期

アプリケーションにおいて、複数のmicセンサーの同時使用を可能にします。相互干渉を避けるために、センサーを互いに同期させることができます。これを行うには、すべてのセンサーの5番ピンを電気的に接続します。

10個以上のセンサーを同期する場合、アクセサリーとしてのn SyncBox1 を使用していただくことにより可能です。

リンクコントロール

オプションでmicセンサーの拡張パラメータ設定が可能。PCにmicセンサーを接続するために、アクセサリーとして LCA-2 リンクコントロール・アダプターをご使用いただけます。



センサーをプログラミングのために、*LCA-2*を介して*PC*に接続

何か特別なご要望はありますか？

そんな単純な話じゃない。

弊社なら、お客様一人ひとりに合わせたソリューションを簡単に見つけることができます。お客様の用途について、ぜひご相談ください：+49 231 97 51 51-82。

Archivsensor

mic-102/IU/HV/M30/MS

スケール図

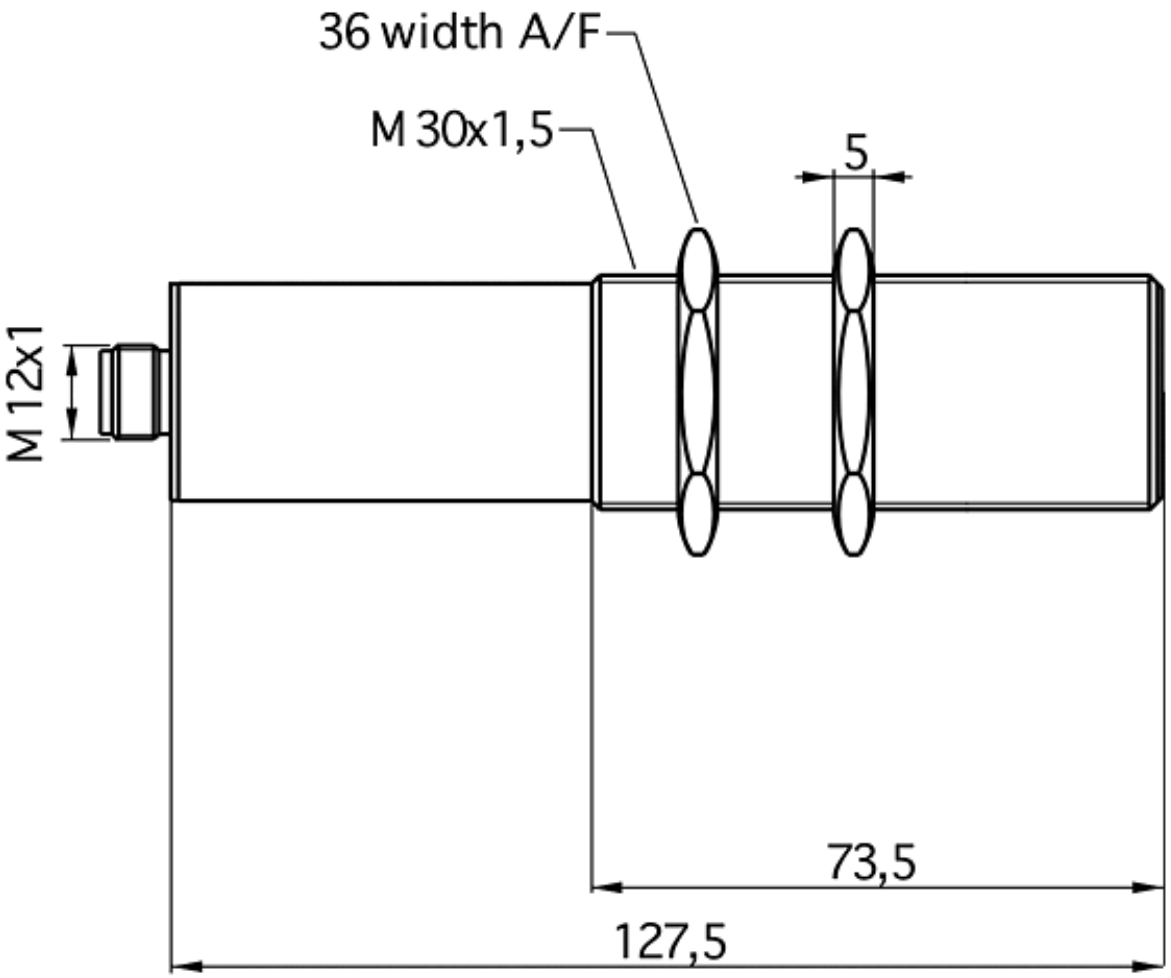

後継モデルが利用可能	mic-130/IU/M
1 x アナログ 4-20 mA + 0-10 V	
デザイン	円筒 M30
オペレーティングモード	アナログ距離計測
特徴	アーカイブセンサー 悪環境用メタルプラグ

超音波 - 仕様

計測	エコーによる
超音波周波数	
検知不可能ゾーン	
動作範囲	?
最大レンジ	
分解能	
再生	± 0.15 %
精度	± 1 % (温度補正機能付)

電気データ

動作電圧 U_B	
リップル率	± 10 %
無負荷電流	
コネクタータイプ	

出力

出力 1	アナログ出力 電流: 4-20 mA / 電圧: 0-10 V (at $U_B \geq 15$ V), 短絡保護機能 立上/立下の切替可能
応答速度	110 ms
遅延	< 1.500 ms

入力

入力 1	com入力

ハウジング

材質	真鍮スリーブ, メッキ, プラスチック, PBT, TPU
超音波 - 変換	ポリスチレンフォーム, グラスファイバー入エポキシレジン
保護クラス EN 60529	
動作温度	
保管温度	
重量	210 g

テクニカルデータ

コントロール	
調整範囲	ティーチイン
Synchronisation	いいえ
マルチプレックス	いいえ

ピン割り当て

