microsonic



オンラインカタログ抜粋:

nero-15/CE

現在: 2026-11-20

microsonic GmbH / Phoenixseestraße 7 / 44263 Dortmund / Germany / **T** +49 231 975151-0 / **F** +49 231 975151-51 / **E** info@microsonic.de
microsonic® ist eine eingetragene Marke der microsonic GmbH. Alle Rechte vorbehalten. Änderungen vorbehalten.



nero

4種の検知範囲のバリエーションを持つM18プラスチックスリーブの超音波式近接スイッチnero

特徴

ベーシック

- 90°アングルのヘッド
- カナダと米国のUL安全規格に準拠
- pnpまたはnpnでの1スイッチング出力
- 4–20 mA又は0–10 Vのアナログ出力
- 20 mmから1.3 mの測定範囲で4検知範囲
- microsonic-Teach-in
- 0.2 mmの分解能
- 10–30 Vの動作電圧

*nero*超音波センサー

M18プラスチックスリーブにてご利用いただけます。軸方向に音波ビームを放つ商品に加えて、90度の角度がついたヘッドを持ち径方向に音波を放つハウジングの商品バリエーションも御座います。超音波式近接スイッチは、20 mmから1.3 mの4種の検知範囲で、非接触かつ確実に目的物を検知します。

*nero*センサー・ファミリー

2出力段及び4検知範囲がご利用いただけます。:



1 switching output with pnp or npn switching technology



1 analogue output 4–20 mA or 0–10 V

スイッチ出力を備えたセンサーのもつ3つの動作モード:

- 単一スイッチングポイント
- 双方向反射バリア
- ウィンドウ・モード

単一スイッチング・ポイントのティーチイン

- お望みの距離に検知する目的物(1)を配置
- $+U_B$ を2番ピンに約3秒間接続
- 次に再度、 $+U_B$ を2番ピンに約1秒間接続

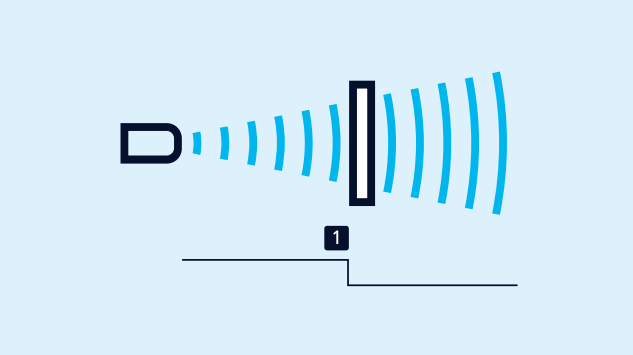

スイッチング・ポイントのティーチイン

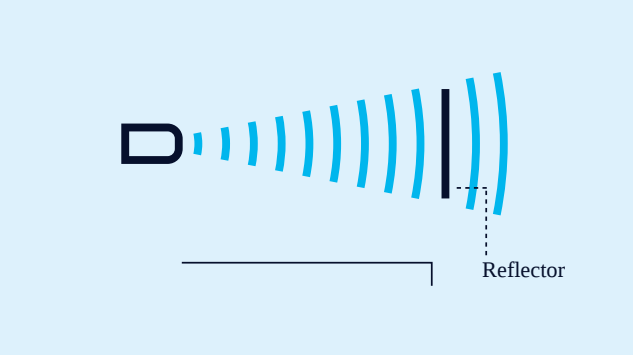

双方向反射バリアのティーチイン

双方向反射バリアのティーチイン

固定リフレクターと共に

- +U_B を2番ピンに約3秒間接続
- 次に再度、 +U_B を2番ピンに約10秒間接続

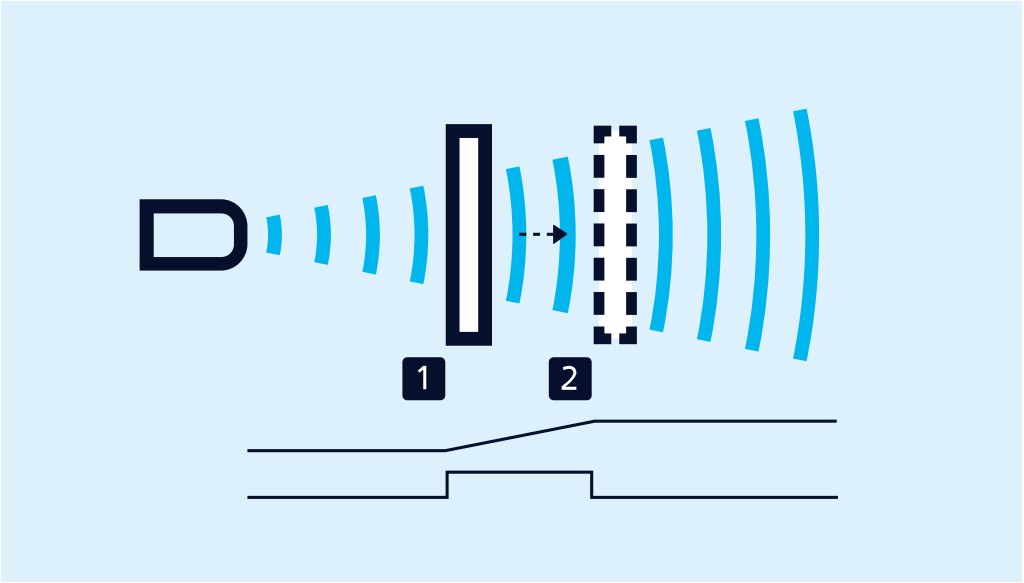

アナログ特性のティーチインまたは2スイッチング・ポイントをもつウィンドウのティーチイン

ウィンドウの設定

- ウィンドウ近端(1)に目的物を配置
- +U_B を2番ピンに約3秒間接続
- ウィンドウ遠端(2)に目的物を移動
- +U_B を2番ピンに約1秒間接続

NCC/NOC

及び立ち上がり/立ち下がりアナログ特性曲線も2番ピンを介して設定できます。

緑色と黄色のLED

出力の状況を表示し、マイクロソニック社ティーチインをサポートします。

何か特別なご要望はありますか？

そんな単純な話じゃない。

弊社なら、お客様一人ひとりに合わせたソリューションを簡単に見つけることができます。お客様の用途について、ぜひご相談ください：+49 231 97 51 51-82。

nero-15/CE

スケール図

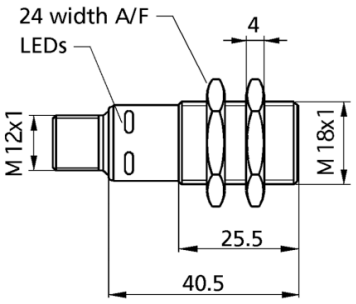

検出ゾーン

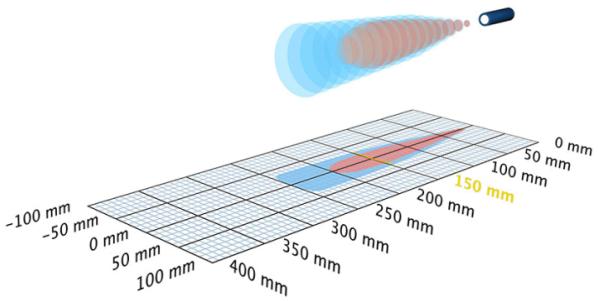

1 x npn

250 mm

デザイン	円筒 M18
オペレーティングモード	近接スイッチ/反射モード リフレクティブバリア ウィンドウモード
特徴	UL Listed

超音波 - 仕様

計測	エコーによる
超音波周波数	380 kHz
検知不可能ゾーン	25 mm
動作範囲	150 mm
最大レンジ	250 mm
分解能	0.20 mm
再生	± 0.15 %
精度	温度 0.17 %/K

電気データ

動作電圧 U_B	10 - 30 V d.c., リバース保護
リップル率	± 10 %
無負荷電流	≤ 40 mA
コネクタータイプ	4ピン M12 プラグ

出力

出力 1	Schaltausgang npn: I_{max} = 200 mA (-U_B+2V)
スイッチ・ヒステリシス	2.0 mm
スイッチ周波数	25 Hz
応答速度	32 ms
遅延	< 300 ms

入力

入力 1	ティーチイン 入力

ハウジング

材質	PBT
超音波 - 変換	ポリスチレンフォーム, グラスファイバー入エポキシレジン
保護クラス EN 60529	IP 67
動作温度	-25°C ～ +70°C
保管温度	-40°C to +85°C
重量	15 g
現行バージョン	nero-15/WK/CE
現行バージョン	90°アングルヘッド

テクニカルデータ

温度補正	いいえ
コントロール	コントロール入力
調整範囲	ティーチイン
Synchronisation	いいえ
マルチプレックス	いいえ
インジケーター	1 x LED 緑: 動作, 1 x LED 黄: スイッチ

アクセサリー

取付可能アクセサリー	BF-18 KST4A-2/M12 KST4A-5/M12 KST4G-2/M12 KST4G-5/M12

ピン割り当て

