microsonic



온라인 카탈로그 발췌:

KST5A-5/M12

최신 버전: 2026-11-19

microsonic GmbH / Phoenixseestraße 7 / 44263 Dortmund / Germany / **T** +49 231 975151-0 / **F** +49 231 975151-51 / **E** info@microsonic.de
microsonic® ist eine eingetragene Marke der microsonic GmbH. Alle Rechte vorbehalten. Änderungen vorbehalten.

KST5A-5/M12

축척 도면

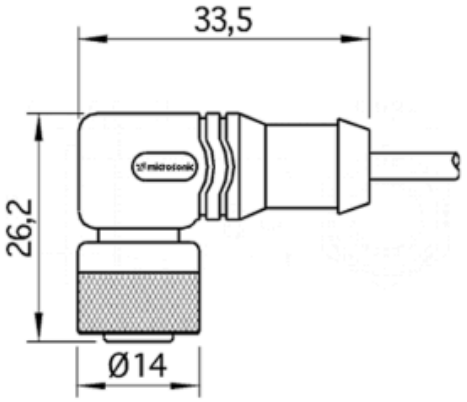

작동 모드/기본 기능	액세서리

하우징

EN60529에 따르는 보호등급	IP 67
무게	190 g

액세서리

분리가능 액세서리	cable, 5 contacts, female angled connector M12, cable length 5 m

핀 할당

