

온라인 카탈로그 발췌:

UF-90/M18

최신 버전: 2026-11-19

microsonic GmbH / Phoenixseestraße 7 / 44263 Dortmund / Germany / **T** +49 231 975151-0 / **F** +49 231 975151-51 / **E** info@microsonic.de
microsonic® ist eine eingetragene Marke der microsonic GmbH. Alle Rechte vorbehalten. Änderungen vorbehalten.

UF-90/M18

축척 도면

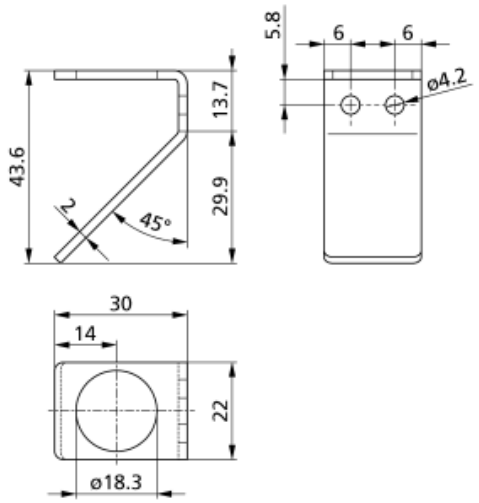

작동 모드/기본 기능	액세서리

하우징

무게	40 g

액세서리

분리가능 액세서리	M18 나사산 슬리브 와 ≤ 0.35 m 검출영역을 갖은 센서 빔 전향기