microsonic



온라인 카탈로그 발췌:

dbk-4/CDD/O/M18 E+S/ TB2

최신 버전: 2026-11-19

microsonic GmbH / Phoenixseestraße 7 / 44263 Dortmund / Germany / **T** +49 231 975151-0 / **F** +49 231 975151-51 / **E** info@microsonic.de
microsonic® ist eine eingetragene Marke der microsonic GmbH. Alle Rechte vorbehalten. Änderungen vorbehalten.

Archivsensor

dbk-4/CDD/O/M18 E+S/ TB2

축척 도면

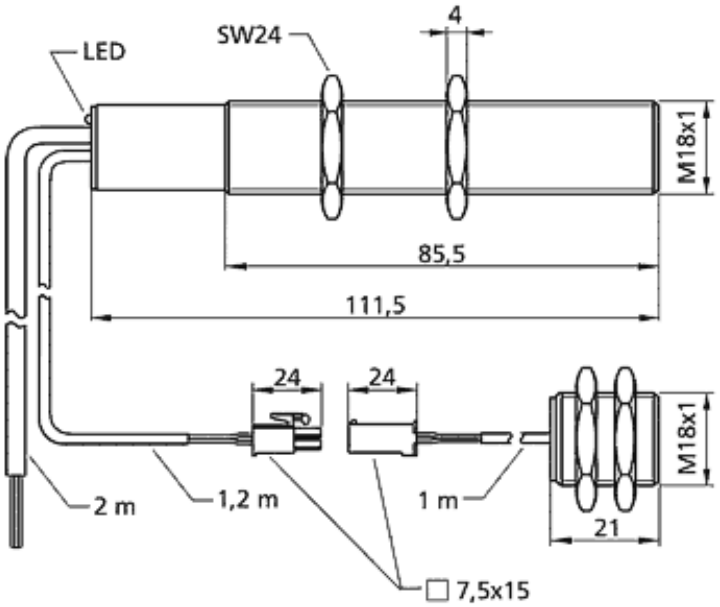

후속 모델 출시 예정	문의해 주세요
2 x pnp	
디자인	M18 실린더형
작동 모드/기본 기능	이매 출력 컨트롤
동작거리	종이 무게 20 - 1,200 g/m^2, 금속 합판과 필름 0.4 mm, 접착 필름, 금속 시트 최대 0.3 mm, 골판지
특이성	송신부와 수신부 사이의거리를 선택할수 있다

초음파 사양

측정값	진폭 계산을 가진 펄스 작동
전송 주파수	400 kHz
비검출 영역	송신기와 수신기앞 7mm

전기적인 데이터

동작 전압 U_B	20 - 30 V d.c., 역극성 보호
전압 변동	± 10 %
무부하 소비전류	≤ 45 mA
연결 타입	2 m PVC 케이블, 5 x 0.25 mm^2

출력

출력 1	이매 출력 pnp: I_{max} = 500 mA (U_B-2V) NCC, 단락 보호 기능
Ausgang 2	시트가 없을 때 출력 pnp: I_{max} = 500 mA (U_B-2V) NCC, 단락 보호 기능
응답속도	프리런 모드에서 2.5ms 또는 6.5ms

입력

입력 1	컨트롤 입력

하우징

재질	황동 슬리브, 니켈 도금, 프라스틱 부분 , PBT
초음파 송신기	폴리우레탄 폼, 글라스-에폭시 수지
EN60529에 따르는 보호등급	IP 65
동작온도	+5°C to +60°C
보관 온도	-40°C to +85°C
무게	310 g
추가버전	dbk-4/Empf/CDD/O/M18 / TB2

기술 특징/ 특성

제어	필요하지 않음
세팅을 위한 범위	필요하지 않음
표시기	1 x Duo-LED; 녹색 동작중/빨간색:이매 sheet/녹색점멸:missing sheet

액세서리

분리가능 액세서리	BF-18 dbk-Testbogen

핀 할당

