

온라인 카탈로그 발췌:

dbk-4/Sender/M18/K1

최신 버전: 2026-11-19

microsonic GmbH / Phoenixseestraße 7 / 44263 Dortmund / Germany / **T** +49 231 975151-0 / **F** +49 231 975151-51 / **E** info@microsonic.de
microsonic® ist eine eingetragene Marke der microsonic GmbH. Alle Rechte vorbehalten. Änderungen vorbehalten.

Archivsensor

dbk-4/Sender/M18/K1

축척 도면

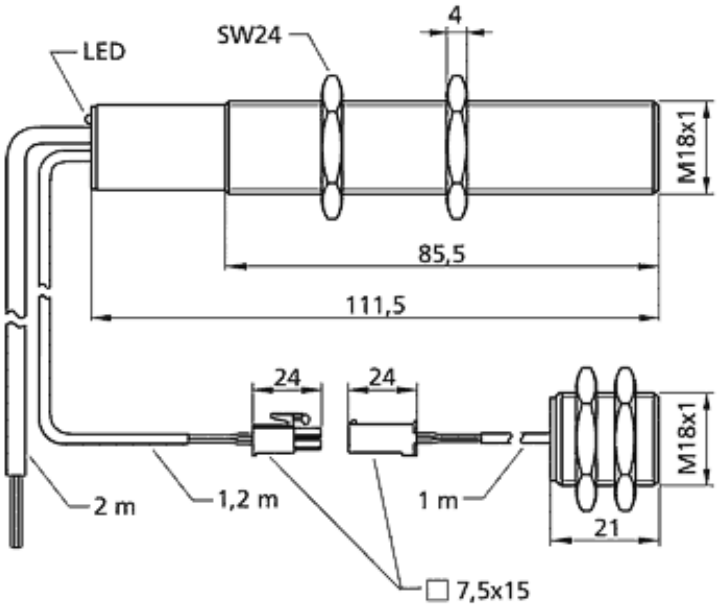

후속 모델 출시 예정	dbk+4/Sender/M18/K1
디자인	M18 실린더형
작동 모드/기본 기능	이매 출력 컨트롤
동작거리	종이 무게 20 - 1,200 g/m^2, 금속 합판과 필름 0.4 mm, 접착 필름, 금속 시트 최대 0.3 mm, 골판지
특이성	이매 검출 제어 송신기

초음파 사양

측정값	진폭 계산을 가진 펄스 작동
전송 주파수	400 kHz
비검출 영역	송신기와 수신기앞 7mm

하우징

재질	황동 슬리브, 니켈 도금, 프라스틱 부분 , PBT
초음파 송신기	폴리우레탄 폼, 글라스-에폭시 수지
EN60529에 따르는 보호등급	IP 65
동작온도	+5°C to +60°C
보관 온도	-40°C to +85°C
무게	30 g
추가버전	dbk-4/Sender/M18/K2
다른 버전	다른 케이블 길이

기술 특징/ 특성

제어	필요하지 않음
세팅을 위한 범위	필요하지 않음

액세서리

분리가능 액세서리	dbk-Testbogen BF-18