

온라인 카탈로그 발췌:

dbk-5/BDD/O/M30 E+S

최신 버전: 2026-11-19

microsonic GmbH / Phoenixseestraße 7 / 44263 Dortmund / Germany / **T** +49 231 975151-0 / **F** +49 231 975151-51 / **E** info@microsonic.de
microsonic® ist eine eingetragene Marke der microsonic GmbH. Alle Rechte vorbehalten. Änderungen vorbehalten.

Archivsensor

dbk-5/BDD/O/M30 E+S

축척 도면

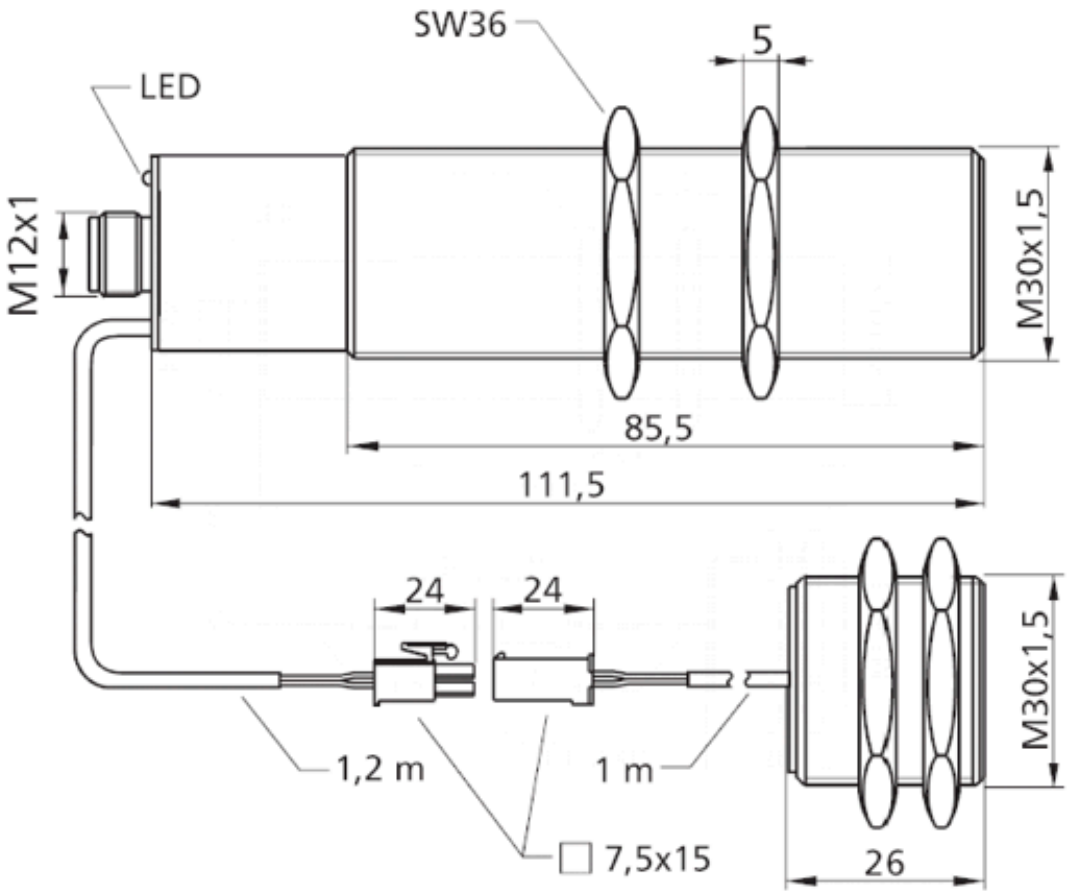

후속 모델 출시 예정	dbk+5/3CDD/M18 E+S

2 x pnp

디자인	M30 실린더형
작동 모드/기본 기능	이매 출력 컨트롤
동작거리	종이 무게120 g/m^2, 금속 합판, 골판지, 금속 시트 최대 2 mm, PCB 보드

초음파 사양

측정값	진폭 계산을 가진 펄스 작동
전송 주파수	200 kHz
비검출 영역	송신기와 수신기앞 7mm

전기적인 데이터

동작 전압 U_B	20 - 30 V d.c., 역극성 보호
전압 변동	± 10 %
무부하 소비전류	≤ 45 mA
연결 타입	5-핀 M12 규격 플러그

출력

출력 1	이매 출력 pnp: I_{max} = 500 mA (U_B-2V) NCC, 단락 보호 기능
Ausgang 2	시트가 없을 때 출력 pnp: I_{max} = 500 mA (U_B-2V) NCC, 단락 보호 기능
응답속도	트리거 모드에서 5.5 ms

입력

입력 1	컨트롤 입력

하우징

재질	황동 슬리브, 니켈 도금, 프라스틱 부분 , PBT
초음파 송신기	폴리우레탄 폼, 글라스-에폭시 수지
EN60529에 따르는 보호등급	IP 65
동작온도	+5°C to +60°C
보관 온도	-40°C to +85°C
무게	250 g
추가버전	dbk-5/Sender/M30/K1 dbk-5/Empf/BDD/O/M30
다른 버전	단일 송신/수신기

기술 특징/ 특성

제어	필요하지 않음
세팅을 위한 범위	필요하지 않음
표시기	1 x Duo-LED; 녹색 동작중/빨간색:이매 sheet/빨간색 점멸:missing sheet

액세서리

분리가능 액세서리	KST5A-2/M12 KST5A-5/M12 KST5G-2/M12 KST5G-5/M12

핀 할당

