

온라인 카탈로그 발췌:

Ipc+25/CFF

최신 버전: 2026-11-20

microsonic GmbH / Phoenixseestraße 7 / 44263 Dortmund / Germany / **T** +49 231 975151-0 / **F** +49 231 975151-51 / **E** info@microsonic.de
microsonic® ist eine eingetragene Marke der microsonic GmbH. Alle Rechte vorbehalten. Änderungen vorbehalten.



lpc+

lpc+ well equipped: 2 Push-Pull switching outputs or 1 Push-Pull switching output with an analogue output in M18 housing.

하이라이트

- Analogue output 4–20 mA or 0–10 V plus 1 Push-Pull switching output in M18 design
- IO-Link interface › for support of the new industry standard
- Smart Sensor Profiles › more transparency between IO-Link Devices
- Improved temperature compensation › adjustment to working conditions within 120 seconds
- 캐나다 및 미국 안전 표준에 대한 UL 인증

Basics

- 2 Push-Pull switching outputs › pnp or npn basis
- 4 detection ranges with a measurement range of 20 mm to 1.3 m
- microsonic Teach-in on pin 5
- 0.1 mm resolution
- 10~30V 작동 전압
- 링크컨트롤(LinkControl) › PC로 센서를 환경설정

The Ipc+ ultrasonic sensors

are optionally equipped with two Push-Pull switching outputs or an analogue output plus a Push-Pull switching output. The compact series with M18 threaded sleeves coves four detection ranges from 20 mm to 1.3 m.

Ultrasonic sensors with the Push-Pull output stage support SIO and IO-Link modes. Sensors with analogue output are optionally available with 4–20 mA current output or 0–10 V voltage output.In SIO mode, sensors are configured using the microsonic Teach-in procedure on pin 5.

two output stages:

2 output stages and 4 detection ranges available:



2 Push-Pull-switching outputs, optionally in pnp or npn circuitry with IO-Link interface



1 Push-Pull switching output and analogue output 4–20 mA or 0–10 V

스위칭 출력이 있는 큐브 센서에는 세 가지 작동 모드가 있습니다.

- 단일 스위칭 포인트
- 양방향 반사 장벽
- 윈도우 모드

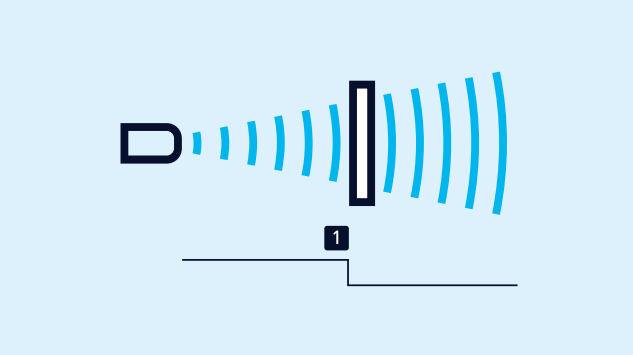

스위칭 포인트의 티치-인

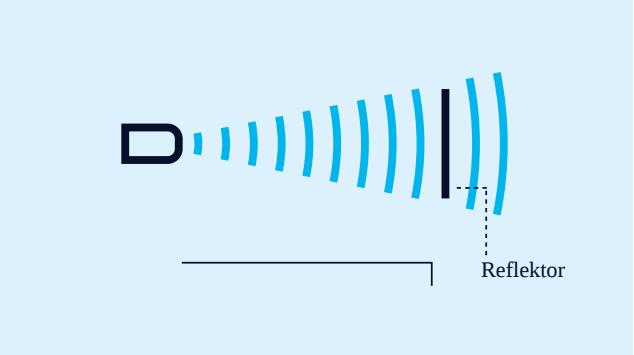

2방향 반사 장벽의 티치-인

고정 장착된 반사경이 있는 2방향 반사 장벽의 티치-인

- 버튼 T2를 약 3초간 누릅니다.
- 그런 다음 버튼 T2를 다시 약 10초간 누릅니다.

창 구성

단일 스위칭 출력에 두 개의 스위칭 포인트가 있는 경우, 절차는 아날로그 특성을 설정하는 것과 동일합니다.

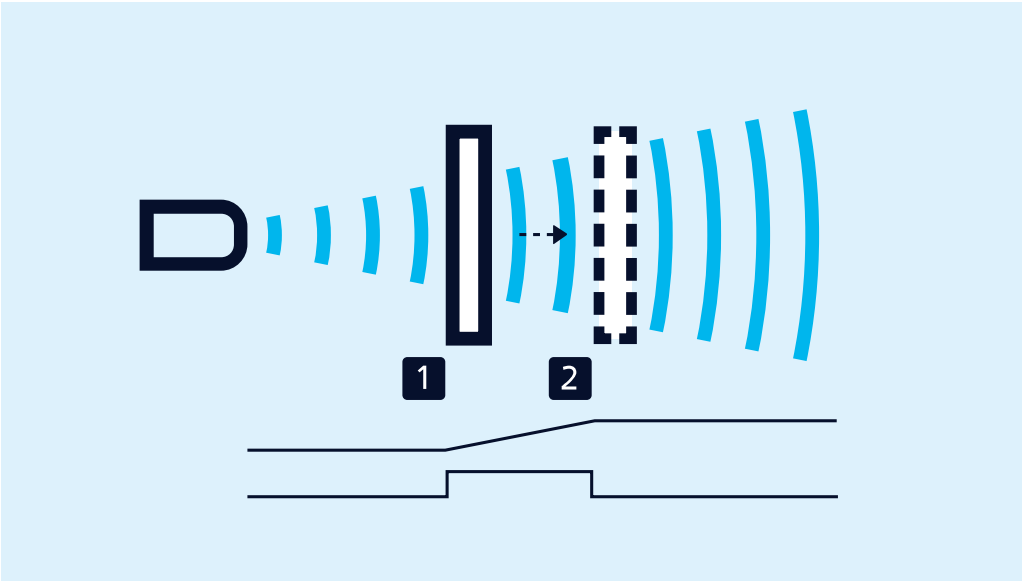

아날로그 측정영역 또는 검출영역 내 2 개의 스위 칭 포인트의 티치-인

NCC/NOC

상승/하강 아날로그 특성도 버튼을 통해 설정할 수 있습니다.

LinkControl

optionally permits the extensive parameterisation of Ipc+ sensors. The LCA-2 LinkControl adapter , which is available as an accessory, can be used to connect Ipc+ sensors to the PC.



*LCA-2*를 통해 프로그래밍을 위하여 *PC*에 연결된 센서.

Easy to synchronise

A number of Ipc+ ultrasonic sensors can be run closely packed in applications synchronised to stop them from influencing one another. To this end, the sync mode has to be activated and all the sensors are to be electrically connected one to another with pin 5.

If more than 10 sensors must be synchronised, this can be carried out with the SyncBox1 , which is available as an accessory.

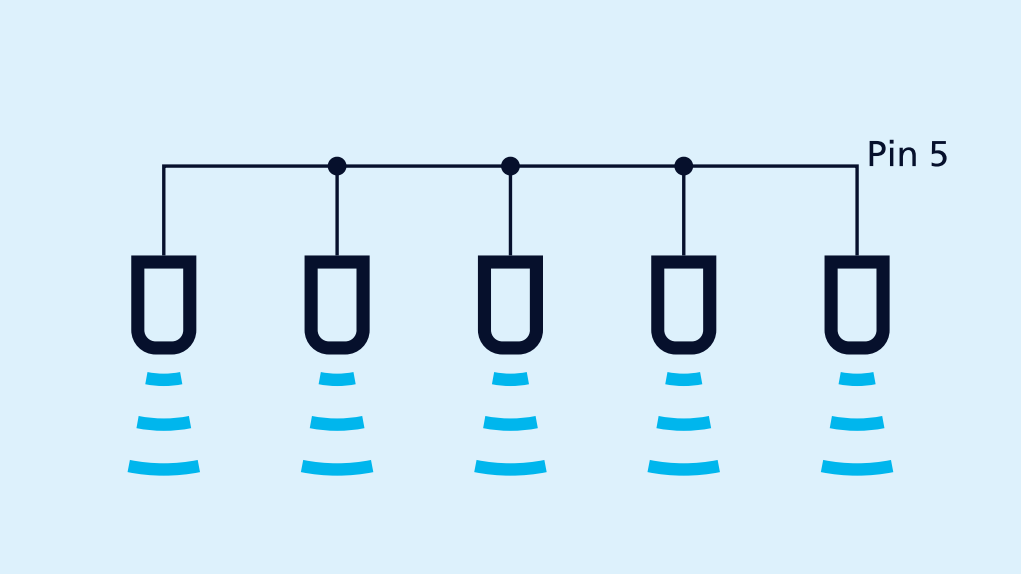

핀 *5*를 통한 동기화

IO-Link integrated

in version 1.1. The lpc+ ultrasonic sensors are equipped with Smart Sensor Profile, which creates more transparency between IO-Link devices.

lpc+25/CFF

축척 도면

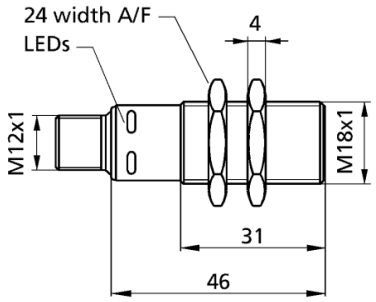

감지 영역

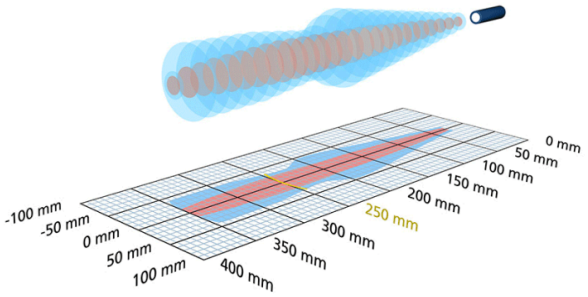

2 x Push-Pull

350 mm

디자인	M18 실린더형
작동 모드/기본 기능	IO-Link 근접 스위치/반사모드 반사 센서 윈도우 모드
특이성	IO-Link Smart Sensor Profile UL Listed

초음파 사양

측정값	에코 전파 시간
전송 주파수	320 kHz
비검출 영역	30 mm
동작 범위	250 mm
최대 범위	350 mm
분해능	0.10 mm
재현률	± 0.15 %
정밀도	± 1 % (온도 변화 내부 보상)

전기적인 데이터

동작 전압 U_B	10 - 30 V d.c., 역극성 보호
전압 변동	± 10 %
무부하 소비전류	≤ 50 mA
연결 타입	5-핀 M12 규격 플러그

출력

출력 1	스위칭 출력 Push-Pull, U_B-3 V, -U_B+3 V,I_{max} = 100 mA NOC/NCC 조정가능,쇼트 보호회로
Ausgang 2	스위칭 출력 Push-Pull, U_B-3 V, -U_B+3 V,I_{max} = 100 mA NOC/NCC 조정가능,쇼트 보호회로
스위칭 히스테리시스	3 mm
스위칭 주파수	25 Hz
응답속도	32 ms
선지연 유용성	< 300 ms

입력

입력 1	com 입력 동기화 입력 teach-in 입력

하우징

재질	황동 슬리브, 니켈 도금, 플라스틱 부분, PBT, PA
초음파 송신기	폴리우레탄 폼, 글라스-에폭시 수지
EN60529에 따르는 보호등급	IP 67
동작온도	-25°C to +70°C
보관 온도	-40°C to +85°C
무게	35 g
추가버전	Ipc+25/WK/CFF
다른 버전	앵글형 헤드 90°

기술 특징/특성

온도 보상	아니오
제어	com 입력
세팅을 위한 범위	Teach-in via com input on pin 5 LCA-2 with LinkControl IO-Link
Synchronisation	아니오
다중화	아니오
표시기	2 x LED green, 2 x LED 노란색

액세서리

분리가능 액세서리	KST5A-2/M12 KST5A-5/M12 KST5G-2/M12 KST5G-5/M12 BF-18 LCA-2 LCA-2 Koffer SyncBox1 UF-90/M18

핀 할당

