

온라인 카탈로그 발췌:

mic-102/IU/HV/M30 R1

최신 버전: 2026-11-19

microsonic GmbH / Phoenixseestraße 7 / 44263 Dortmund / Germany / **T** +49 231 975151-0 / **F** +49 231 975151-51 / **E** info@microsonic.de
microsonic® ist eine eingetragene Marke der microsonic GmbH. Alle Rechte vorbehalten. Änderungen vorbehalten.

Archivsensor

mic-102/IU/HV/M30 R1

축척 도면

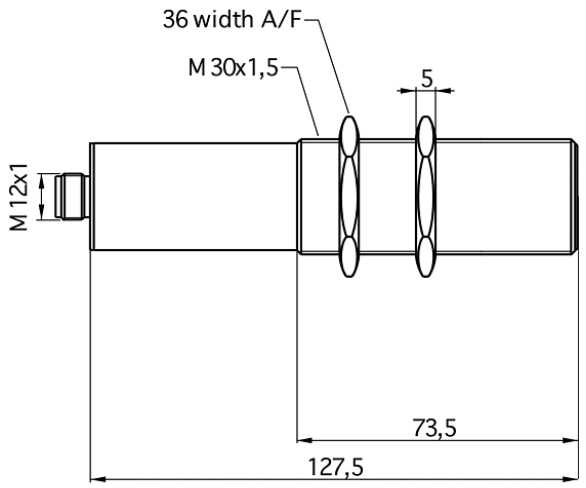

감지 영역

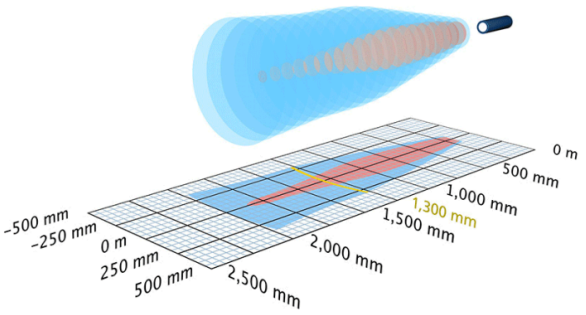

후속 모델 출시 예정	mic-130/IU/M
1 x 아날로그 4-20 mA + 0-10 V	2,000 mm
디자인	M30 실린더형
작동 모드/기본 기능	아날로그 거리 측정
특이성	센서

초음파 사양

측정값	에코 전파 시간
전송 주파수	200 kHz
비검출 영역	200 mm
동작 범위	1.300 mm
최대 범위	2,000 mm
분해능	0.18 mm
재현률	± 0.15 %
정밀도	± 1 % (온도 변화 내부 보상)

전기적인 데이터

동작 전압 U_B	9 - 30 V d.c., 역결선보호
전압 변동	± 10 %
무부하 소비전류	≤ 70 mA
연결 타입	5-핀 M12 규격 플러그

출력

출력 1	아날로그 출력 전류: 4-20 mA / 전압: 0-10 V (at $U_B \geq 15$ V), 단락 보호 기능 rising/falling 전환 가능
응답속도	110 ms
선지연 유용성	< 1,500 ms

입력

입력 1	com 입력 동기화 입력

하우징

재질	황동 슬리브, 니켈 도금, 플라스틱 부분, PBT , TPU
초음파 송신기	폴리우레탄 폼, 글라스-에폭시 수지
EN60529에 따르는 보호등급	IP 65
동작온도	-20°C to +70°C
보관 온도	-40°C to +85°C
무게	210 g

기술 특징/특성

온도 보상	아니오
제어	com 입력
세팅을 위한 범위	링크카피 또는 링크컨트롤 소프트웨어를 가진 LCA-2
Synchronisation	아니오
다중화	아니오
표시기	아니요

핀 할당

