

온라인 카탈로그 발췌:

mic-102/IU/HV/M30/ K6/RDT Art.-Nr. 140951

최신 버전: 2026-11-19

microsonic GmbH / Phoenixseestraße 7 / 44263 Dortmund / Germany / **T** +49 231 975151-0 / **F** +49 231 975151-51 / **E** info@microsonic.de
microsonic® ist eine eingetragene Marke der microsonic GmbH. Alle Rechte vorbehalten. Änderungen vorbehalten.

Archivsensor

mic-102/IU/HV/M30/ K6/RDT Art.-Nr. 140951

축척 도면

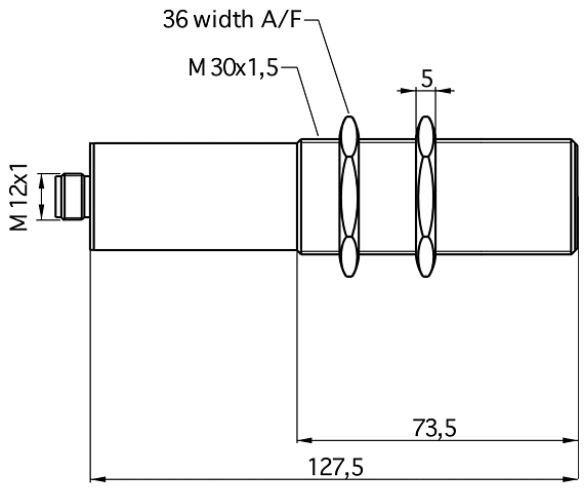

감지 영역

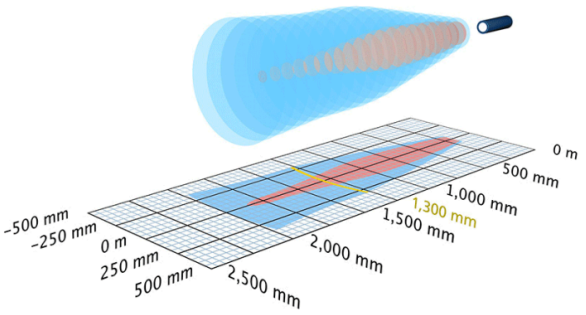

후속 모델 출시 예정	문의해 주세요
1 x 아날로그 4-20 mA + 0-10 V	2,000 mm
디자인	M30 실린더형
작동 모드/기본 기능	아날로그 거리 측정
특이성	archive 센서 주문형 케이블 연결

초음파 사양

측정값	에코 전파 시간
전송 주파수	200 kHz
비검출 영역	200 mm
동작 범위	1.300 mm
최대 범위	2,000 mm
분해능	
재현률	± 0.15 %
정밀도	± 1 % (온도 변화 내부 보상)

전기적인 데이터

동작 전압 U_B	
전압 변동	± 10 %
무부하 소비전류	
연결 타입	6 m PVC 케이블, 5 x 0.25 mm^2

출력

출력 1	아날로그 출력 전류: 4-20 mA / 전압: 0-10 V (at U_B ≥ 15 V), 단락 보호 기능 rising/falling 전환 가능
응답속도	110 ms
선지연 유용성	< 1,500 ms

입력

입력 1	com 입력

하우징

재질	황동 슬리브, 니켈 도금, 플라스틱 부분, PBT , TPU
초음파 송신기	폴리우레탄 폼, 글라스-에폭시 수지
EN60529에 따르는 보호등급	
동작온도	
보관 온도	
무게	210 g

기술 특징/특성

제어	
세팅을 위한 범위	티치인
Synchronisation	아니오
다중화	아니오

핀 할당

