

온라인 카탈로그 발췌:

mic-102/IU/HV/M30/MS

최신 버전: 2026-11-20

microsonic GmbH / Phoenixseestraße 7 / 44263 Dortmund / Germany / **T** +49 231 975151-0 / **F** +49 231 975151-51 / **E** info@microsonic.de
microsonic® ist eine eingetragene Marke der microsonic GmbH. Alle Rechte vorbehalten. Änderungen vorbehalten.



mic

모든 메탈 mic 센서들은 다섯 가지의 검출 영역을 갖은 두 가지 디자인으로 가능합니다.

하이라이트

Basics

- M30 housing and M12 circular connector in metal design › for harsh usage conditions
- Automatic synchronisation › for simultaneous operation of up to ten sensors in close quarters
- 캐나다 및 미국 안전 표준에 대한 UL 인증
- 1 switching output in pnp variant
- Analogue output 4–20 mA and 0–10 V › with automatic switching between current and voltage outputs
- 5 detection ranges with a measurement range of 30 mm to 8 m
- microsonic Teach-in on pin 5
- 0.18 mm to 2.4 mm resolution
- Temperature compensation
- 9~30V 작동 전압
- 링크컨트롤(LinkControl) › PC로 센서를 환경설정

매우 튼튼한 구조

M12원형 콘넥터에 M30 전부 메탈하우징으로 되어있다. 센서에 모든 운용요소 및 신호램프등이 포함되어 있지않고 기계적 강도가 높은 하우징과 플러그 콘넥터를갖추고 있어서 극한환경 조건에서 사용하기 적합합니다.센서는 30mm 측정영역부터 다섯분류의 측정영역에서 유용합니다.



M12 metal circular connector (left) and operation under rough conditions (right)

두가지 출력 레벨

모든 다섯 측정영역에서 유용합니다.

1 pnp switching output

1 analogue output 4–20 mA and 0–10 V

NCC/NOC

증가/감소 아나로그 구간을 pin5를 통해 세트할수 있다.

Synchronisation

permits the simultaneous use of multiple mic sensors in an application. To avoid mutual interference, the sensors can be synchronised with one another. To do this, all the sensors are electrically connected on pin 5.

If more than 10 sensors need to be synchronised, this can be carried out with the SyncBox1 , which is available as an accessory.

LinkControl

optionally permits the extensive parameterisation of mic sensors. The LCA-2 LinkControl adapter, which is available as an accessory, can be used to connect mic sensors to the PC.



*LCA-2*를 통해 프로그래밍을 위하여 *PC*에 연결된 센서.

특별한 요구 사항이 있습니까?

우리와 함께, 당신은 개별 솔루션을 쉽게 찾을 수 있습니다. 이것처럼 간단한 일은 없습니다.

당신의 어플리케이션에 대하여 말씀해 주십시오: +49 231 97 51 51-82.

Archivsensor

mic-102/IU/HV/M30/MS

축척 도면

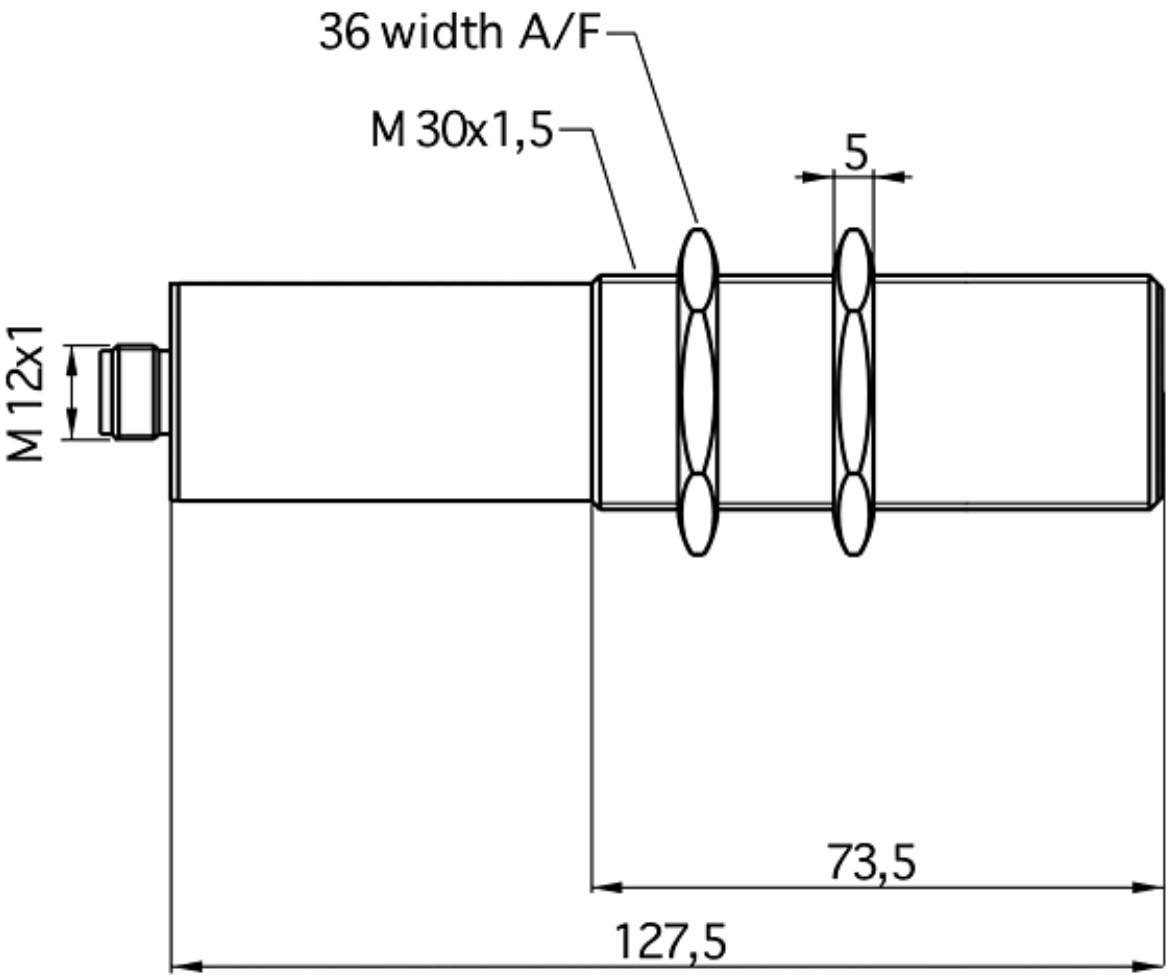

후속 모델 출시 예정	mic-130/IU/M
1 x 아날로그 4-20 mA + 0-10 V	
디자인	M30 실린더형
작동 모드/기본 기능	아날로그 거리 측정
특이성	archive 센서 열악한 작동 조건을 위한 메탈 플러그

초음파 사양

측정값	에코 전파 시간
전송 주파수	
비검출 영역	
동작 범위	?
최대 범위	
분해능	
재현률	± 0.15 %
정밀도	± 1 % (온도 변화 내부 보상)

전기적인 데이터

동작 전압 U_B	
전압 변동	± 10 %
무부하 소비전류	
연결 타입	

출력

출력 1	아날로그 출력 전류: 4-20 mA / 전압: 0-10 V (at $U_B \geq 15$ V), 단락 보호 기능 rising/falling 전환 가능
응답속도	110 ms
선지연 유용성	< 1,500 ms

입력

입력 1	com 입력

하우징

재질	황동 슬리브, 니켈 도금, 플라스틱 부분, PBT , TPU
초음파 송신기	폴리우레탄 폼, 글라스-에폭시 수지
EN60529에 따르는 보호등급	
동작온도	
보관 온도	
무게	210 g

기술 특징/특성

제어	
세팅을 위한 범위	티치인
Synchronisation	아니오
다중화	아니오

핀 할당

