

온라인 카탈로그 발췌:

nero-25/CU

최신 버전: 2026-11-20

microsonic GmbH / Phoenixseestraße 7 / 44263 Dortmund / Germany / **T** +49 231 975151-0 / **F** +49 231 975151-51 / **E** info@microsonic.de
microsonic® ist eine eingetragene Marke der microsonic GmbH. Alle Rechte vorbehalten. Änderungen vorbehalten.



nero

M18 proximity switch: 4 ranges, 2 housing’s designs, 2 operating types.

하이라이트

기본 사항

- Variant with 90° angled head
- 캐나다 및 미국 안전 표준에 대한 UL 인증
- 1 switching output › pnp or npn basis
- 4-20 mA 또는 0-10 V 아날로그 출력
- 4 detection ranges with a measurement range of 20 mm to 1.3 m
- microsonic-Teach-in
- 분해능 0.2 mm
- 10~30V 작동 전압

nero ultrasonic proximity switches

are available in a M18 plastic sleeve. The ultrasonic proximity switches detect contactless and reliable objects with four detection ranges from 20 mm to 1.3 m.

Two output stages

are available for 4 detection ranges:



1 switching output with pnp or npn switching technology



1 analogue output 4–20 mA or 0–10 V

스위칭 출력이 있는 큐브 센서에는 세 가지 작동 모드가 있습니다.

- 단일 스위칭 포인트
- 양방향 반사 장벽
- 윈도우 모드

하나의 스위칭 지점 티치 인

- 원하는 거리에 물체를 놓으십시오- (1) 지점
- $+U_B$ 선을 핀 2에 약 3 초 동안 접촉하십시오
- 그런 다음 $+U_B$ 를 약 1 초 동안 다시 2 번 핀에 접촉하십시오.

하나의 스위칭 지점 티치 인

- 원하는 거리에 물체를 놓으십시오- (1) 지점
- $+U_B$ 선을 핀 2에 약 3 초 동안 접촉하십시오
- 그런 다음 $+U_B$ 를 약 1 초 동안 다시 2 번 핀에 접촉하십시오.

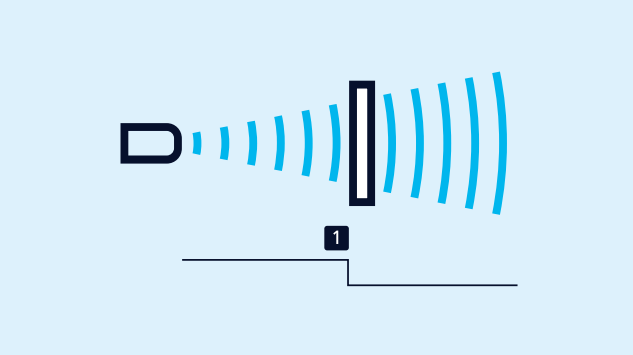

스위칭 지점의 티치-인

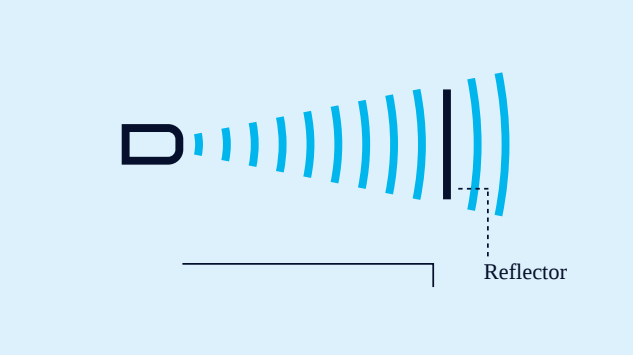

반사 장벽을 이용한 검출의 티치-인

반사 장벽을 이용한 검출의 티치-인

고정 된 반사경 포함

- $+U_B$ 를 핀 2에 약 3 초 동안 접촉하십시오.
- 그런 다음 $+U_B$ 를 약 10 초 동안 다시 2 번 핀에 접촉하십시오.

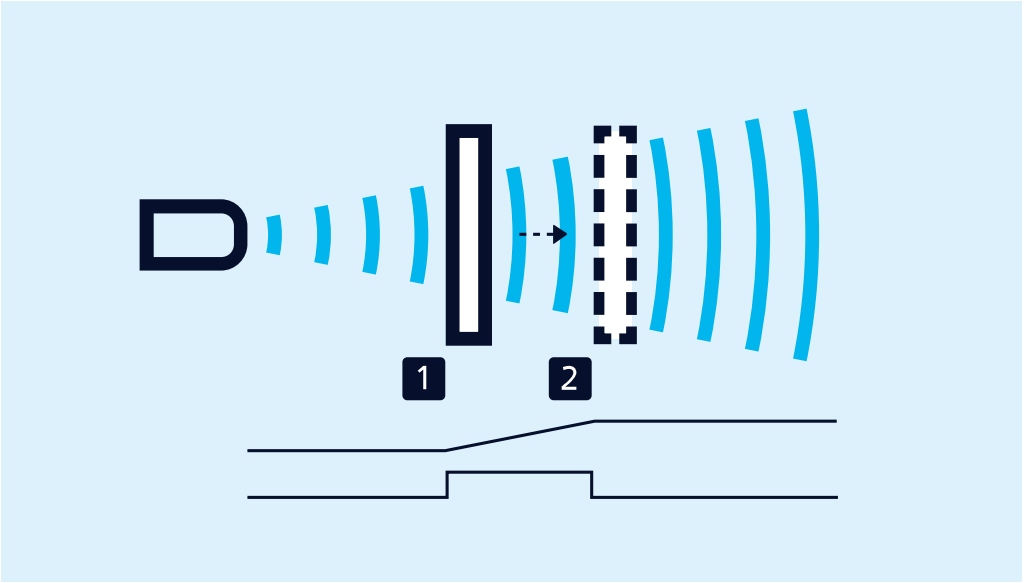

아날로그 측정영역 또는 검출영역 내 2 개의 스위 칭 포인트의 티치-인

For configuration of a window

- Place object at the near edge of the window (1)
- Apply $+U_B$ to pin 2 for about 3 seconds
- Then move the object to the far edge of the window (2)
- Then apply $+U_B$ to pin 2 again for about 1 second

NCC/NOC

증가/감소 아나로그 구간을 pin2를 통해 세트할수 있다.

One green and one yellow LED

indicate the state of the output and support microsonic Teach-in.

nero-25/CU

축척 도면

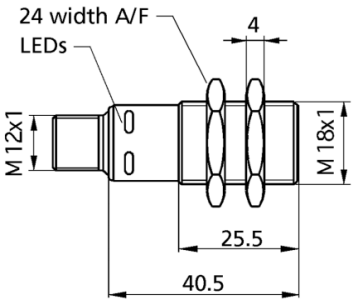

감지 영역

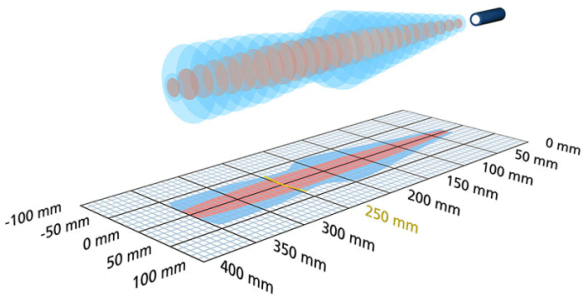

1 x 아날로그 0-10 V

350 mm

디자인	M18 실린더형
작동 모드/기본 기능	아날로그 거리 측정
특이성	UL Listed

초음파 사양

측정값	에코 전파 시간
전송 주파수	320 kHz
비검출 영역	30 mm
동작 범위	250 mm
최대 범위	350 mm
분해능	0.056 mm to 0.413 mm, depending on the analogue window
재현률	± 0.15 %
정밀도	온도 0.17 %/K

전기적인 데이터

동작 전압 U_B	15 V bis 30 V DC, verpolfest
전압 변동	± 10 %
무부하 소비전류	≤ 40 mA
연결 타입	4-pin M12 규격 플러그

출력

출력 1	아날로그 출력 전압: 0-10 V, 단락 보호 기능 rising/falling 전환 가능
응답속도	32 ms
선지연 유용성	< 300 ms

입력

입력 1	티치인 입력

하우징

재질	PBT
초음파 송신기	폴리우레탄 폼, 글라스-에폭시 수지
EN60529에 따르는 보호등급	IP 67
동작온도	-25°C to +70°C
보관 온도	-40°C to +85°C
무게	15 g
추가버전	nero-25/WK/CU
다른 버전	앵글형 헤드 90°

기술 특징/특성

온도 보상	아니오
제어	컨트롤 입력
세팅을 위한 범위	티치인
Synchronisation	아니오
다중화	아니오
표시기	LED 녹색:작동중, 1 x LED 노란색: state of output

액세서리

분리가능 액세서리	BF-18 KST4A-2/M12 KST4A-5/M12 KST4G-2/M12 KST4G-5/M12

핀 할당

