

Uittreksel uit onze online-catalogus:

KST4A-2/M8

Stand: 2026-11-19

microsonic GmbH / Phoenixseestraße 7 / 44263 Dortmund / Germany / **T** +49 231 975151-0 / **F** +49 231 975151-51 / **E** info@microsonic.de
microsonic® ist eine eingetragene Marke der microsonic GmbH. Alle Rechte vorbehalten. Änderungen vorbehalten.

KST4A-2/M8

Schaaltekening

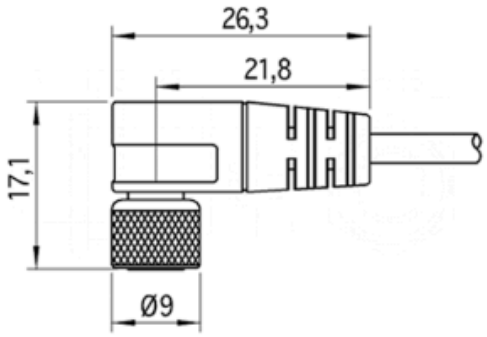

Bedrijfsmodus	toebehoren

Behuizing

Beschermingsklasse volgens EN 60529	IP 67
Gewicht	70 g

Toebehoren

Inzetbare accessoires	cable, 4 contacts, female angled connector M8, cable length 2 m

Pin-toewijzing

View on cable box

KST3.../M8 KST4.../M8

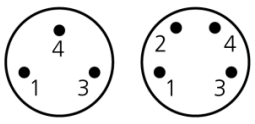

- Pole 1: brown
- Pole 2: white
- Pole 3: blue
- Pole 4: black