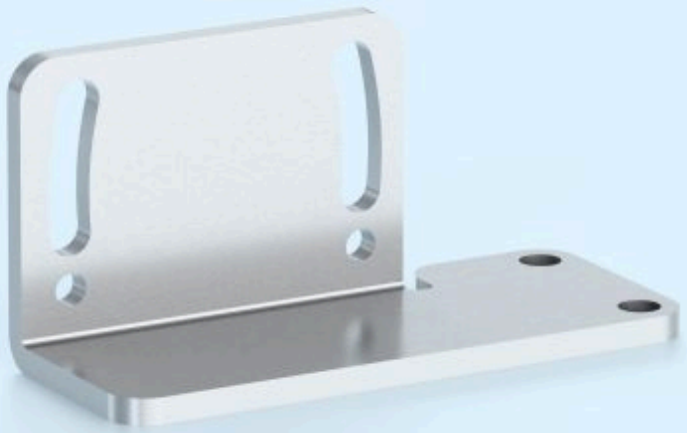

Uittreksel uit onze online-catalogus:

MW-ZWS 2

Stand: 2026-11-19

microsonic GmbH / Phoenixseestraße 7 / 44263 Dortmund / Germany / **T** +49 231 975151-0 / **F** +49 231 975151-51 / **E** info@microsonic.de
microsonic® ist eine eingetragene Marke der microsonic GmbH. Alle Rechte vorbehalten. Änderungen vorbehalten.

MW-ZWS 2

Schaaltekening

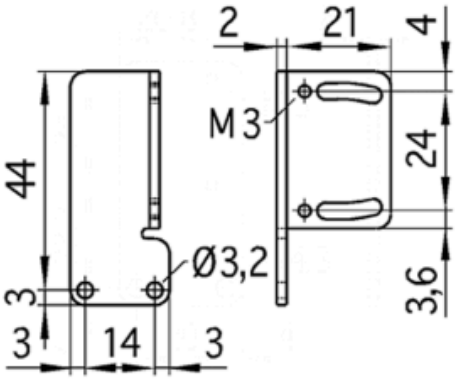

Bedrijfsmodus	toebehoren
Hoogtepunten	montagehoek voor sensoren zws-7/.../QS, zws-15/.../QS, zws-24/.../QS

Behuizing

Gewicht	25 g

Uitrusting/Bijzonderheden

Instelmogelijkheden	Teach-in via push-button
Multiplexmodus	nee

Toebehoren

Inzetbare accessoires	montagehoek voor zws-7/-15/-24-sensoren