

Uittreksel uit onze online-catalogus:

SyncBox1

Stand: 2026-11-19

microsonic GmbH / Phoenixseestraße 7 / 44263 Dortmund / Germany / **T** +49 231 975151-0 / **F** +49 231 975151-51 / **E** info@microsonic.de
microsonic® ist eine eingetragene Marke der microsonic GmbH. Alle Rechte vorbehalten. Änderungen vorbehalten.

SyncBox1

Schaaltekening

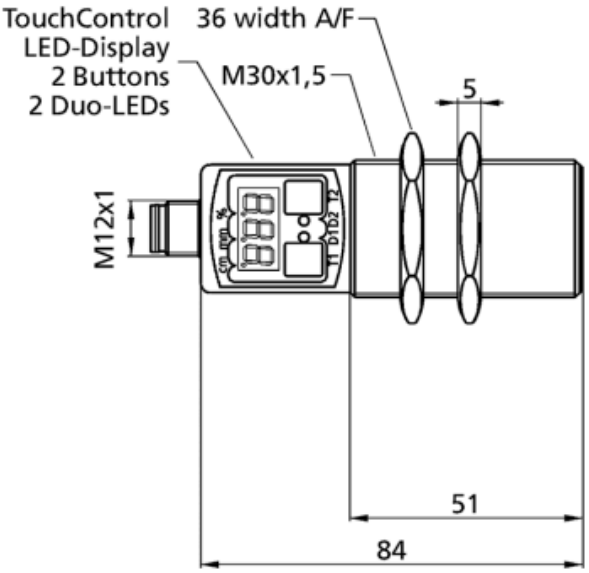

Bouwvorm	cilindrisch M30
Bedrijfsmodus	toebehoren

Elektrische gegevens

Bedrijfsspanning U_B	9 V tot 30 V DC, ompoolbeveiligd
Restrimpel	± 10 %
Onbelaste stroomopname	≤ 25 mA
Aansluitmethode	5-polige, ronde M12-connector

Uitgangen

Uitgang 1	synchronisatie-uitgang npn: I_{max} = 200 mA (-UB+2V)
Ausgang 2	synchronisatie-uitgang npn: I_{max} = 200 mA (-UB+2V)

Ingangen

Ingang 1	NUL

Behuizing

Materiaal	messing, vernikkeld, kunststof delen: PBT
Beschermingsklasse volgens EN 60529	IP 67
Bedrijfstemperatuur	-20° C tot +70° C
Opslagtemperatuur	-40° C tot +85° C
Gewicht	110 g

Uitrusting/Bijzonderheden

Instelelementen	2 toetsen + LED-aanwijzing (TouchControl)
Instelmogelijkheden	TouchControl
Indicatoren	LED-aanwijzing met 3 cijfers, 2 x drie kleuren LED

Toebehoren

Inzetbare accessoires	KST4A-2/M12 KST4A-5/M12 KST4G-10/M12 KST4G-2/M12 KST4G-30/M12 KST4G-5/M12 KST5A-2/M12 KST5A-5/M12 KST5G-10/M12 KST5G-2/M12
Inzetbare accessoires	For the external synchronization of more than 10 mic+, mic, crm+, cube and lcs+ sensors. The SyncBox1 allows synchronization of up to 160 sensors.