microsonic



Uittreksel uit onze online-catalogus:

# *dbk-4/BEE/O/M18 E+S*

Stand: 2026-11-19

microsonic GmbH / Phoenixseestraße 7 / 44263 Dortmund / Germany / **T** +49 231 975151-0 / **F** +49 231 975151-51 / **E** info@microsonic.de
microsonic® ist eine eingetragene Marke der microsonic GmbH. Alle Rechte vorbehalten. Änderungen vorbehalten.

**Archivsensor**

# dbk-4/BEE/O/M18 E+S

## Schaaltekening

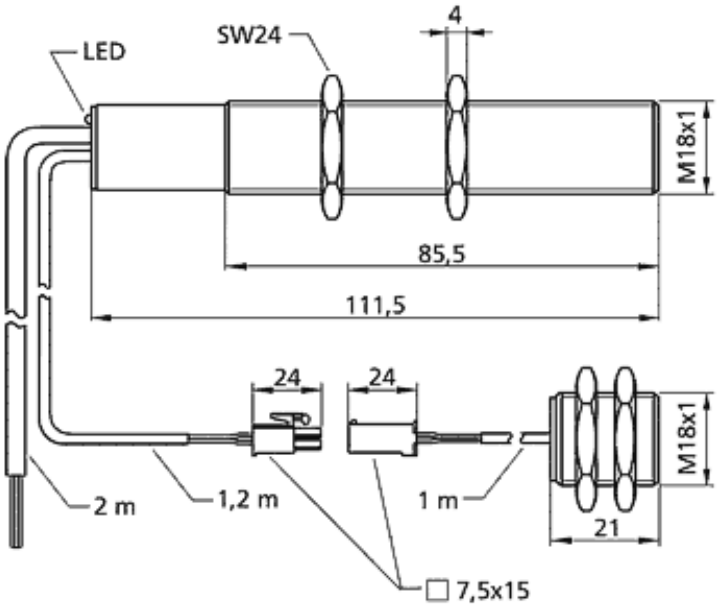


| Opvolgermodel verkrijgbaar | dbk+4/3BEE/M18 E+S |
|---|---|
| 2 x npn | |
| **Bouwvorm** | cilindrisch M18 |
| **Bedrijfsmodus** | dubbelelaagdetectie |
| **toepassingsgebied** | papier met gewicht van 20 g/m$^2$ tot 1.200 g/m$^2$<br>gemetalliseerde materialen en folie tot 0,4 mm dik,<br>zelfklevende folie, platen tot 0,3 mm, zeer fijn golfkarton |

## Ultrasoon-specifiek

| | |
|---|---|
| **Meetmethode** | Impulsbedrijf met amplitudeanalyse |
| **Ultrasone frequentie** | 400 kHz |
| **Blinde zone** | 7 mm vóór de zender en ontvanger |

## Elektrische gegevens

| | |
|---|---|
| Bedrijfsspanning $U_B$ | 20 V tot 30 V DC, ompoolbeveiligd |
| Restrimpel | ± 10 % |
| Onbelaste stroomopname | ≤ 45 mA |
| Aansluitmethode | PVC-kabel van 2 m, 5 × 0,25 $mm^2$ |

## Uitgangen

| | |
|---|---|
| Uitgang 1 | dubbelelaaguitgang<br>npn: $I_{max}$ = 500 mA (-UB+2V)<br>sluiter, kortsluitvast |
| Ausgang 2 | uitgang ontbrekende laag<br>npn: $I_{max}$ = 500 mA (-UB+2V)<br>opener, kortsluitvast |
| Reactietijd | 0,5 ms in de trigger-mode |

## Ingangen

| | |
|---|---|
| Ingang 1 | NUL |

## Behuizing

| | |
|---|---|
| Materiaal | messing, vernikkeld, kunststof delen: PBT |
| Ultrasone transducer | polyurethaanschuim, epoxyhars met glasaandeel |
| Beschermingsklasse volgens EN 60529 | IP 65 |
| Bedrijfstemperatuur | +5° C tot +60° C |
| Opslagtemperatuur | -40° C tot +85° C |
| Gewicht | 320 g |
| Andere uitvoeringsmogelijkheden | dbk-4/Sender/M18/K1<br>dbk-4/Empf/BEE/O/M18 |
| Andere uitvoeringsmogelijkheden | enkele zender/ontvanger |

## Uitrusting/Bijzonderheden

| | |
|---|---|
| Instelelementen | niet vereist |
| Instelmogelijkheden | niet vereist |
| Indicatoren | 1 x Duo-LED; groen: bedrijf / rood: dubbele laag / rood knippe-rend: ontbrekende laag |

## Toebehoren

| | |
|---|---|
| Inzetbare accessoires | BF-18<br>dbk-Testbogen |

## *Pin-toewijzing*

