microsonic



Uittreksel uit onze online-catalogus:

# *dbk-4/Empf/CD/O/M18/ K3K1*

Stand: 2026-11-19

microsonic GmbH / Phoenixseestraße 7 / 44263 Dortmund / Germany / **T** +49 231 975151-0 / **F** +49 231 975151-51 / **E** info@microsonic.de
microsonic® ist eine eingetragene Marke der microsonic GmbH. Alle Rechte vorbehalten. Änderungen vorbehalten.

**Archivsensor**

# dbk-4/Empf/CD/O/M18/ K3K1

## Schaaltekening

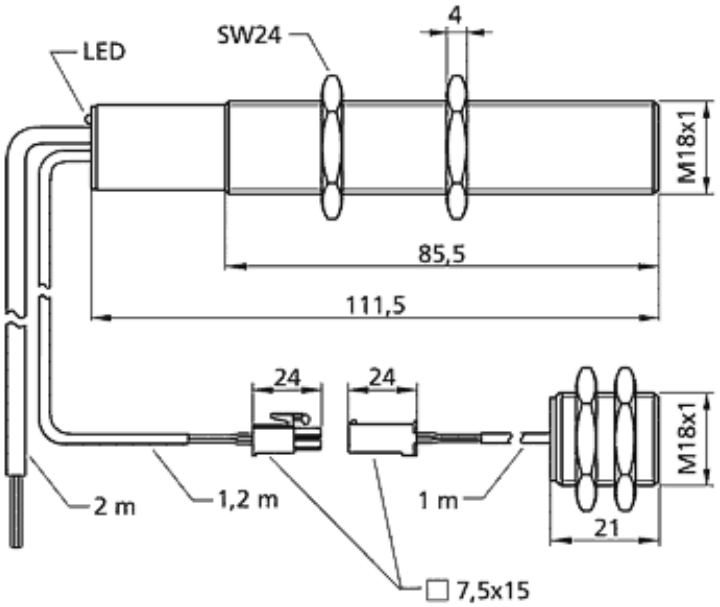


| Opvolgermodel verkrijgbaar | Neem contact op |
|---|---|
| 1 x pnp | |
| **Bouwvorm** | cilindrisch M18 |
| **Bedrijfsmodus** | dubbelelaagdetectie |
| **toepassingsgebied** | papier met gewicht van 20 g/m$^2$ tot 1.200 g/m$^2$<br>gemetalliseerde materialen en folie tot 0,4 mm dik,<br>zelfklevende folie, platen tot 0,3 mm, zeer fijn golfkarton |
| **Hoogtepunten** | ontvanger voor ultrasoon dubbelelaagdetectie<br>langere aansluitingskabel |

## Ultrasoon-specifiek

| | |
|---|---|
| **Meetmethode** | Impulsbedrijf met amplitudeanalyse |
| **Ultrasone frequentie** | 400 kHz |
| **Blinde zone** | 7 mm vóór de zender en ontvanger |

## Elektrische gegevens

| | |
|---|---|
| Bedrijfsspanning $U_B$ | 20 V tot 30 V DC, ompoolbeveiligd |
| Restrimpel | ± 10 % |
| Onbelaste stroomopname | ≤ 35 mA |
| Aansluitmethode | PVC-kabel van 3 m, 4 × 0,34 $mm^2$ |

## Uitgangen

| | |
|---|---|
| Uitgang 1 | dubbelelaaguitgang<br>pnp: $I_{max}$ = 500 mA ($U_B$-2V)<br>opener, kortsluitvast |
| Reactietijd | 6,5 ms in de trigger-mode, 24,5 ms in de free-run-mode |

## Ingangen

| | |
|---|---|
| Ingang 1 | NUL |

## Behuizing

| | |
|---|---|
| Materiaal | messing, vernikkeld, kunststof delen: PBT |
| Ultrasone transducer | polyurethaanschuim, epoxyhars met glasaandeel |
| Beschermingsklasse volgens EN 60529 | IP 65 |
| Bedrijfstemperatuur | +5° C tot +60° C |
| Opslagtemperatuur | -40° C tot +85° C |
| Gewicht | 190 g |
| Andere uitvoeringsmogelijkheden | dbk-4/Empf/CD/O/ M18 |
| Andere uitvoeringsmogelijkheden | andere kabellengte |

## Uitrusting/Bijzonderheden

| | |
|---|---|
| Instelelementen | niet vereist |
| Instelmogelijkheden | niet vereist |
| Indicatoren | 1 x Duo-LED; groen: bedrijf / rood: dubbele laag |

## Toebehoren

| | |
|---|---|
| Inzetbare accessoires | dbk-Testbogen<br>BF-18 |

## Pin-toewijzing

