microsonic



Uittreksel uit onze online-catalogus:

dbk-4/Empf/CDD/O/M18 /K7K2

Stand: 2026-11-19

microsonic GmbH / Phoenixseestraße 7 / 44263 Dortmund / Germany / **T** +49 231 975151-0 / **F** +49 231 975151-51 / **E** info@microsonic.de
microsonic® ist eine eingetragene Marke der microsonic GmbH. Alle Rechte vorbehalten. Änderungen vorbehalten.

Archivsensor

dbk-4/Empf/CDD/O/M18 /K7K2

Schaaltekening

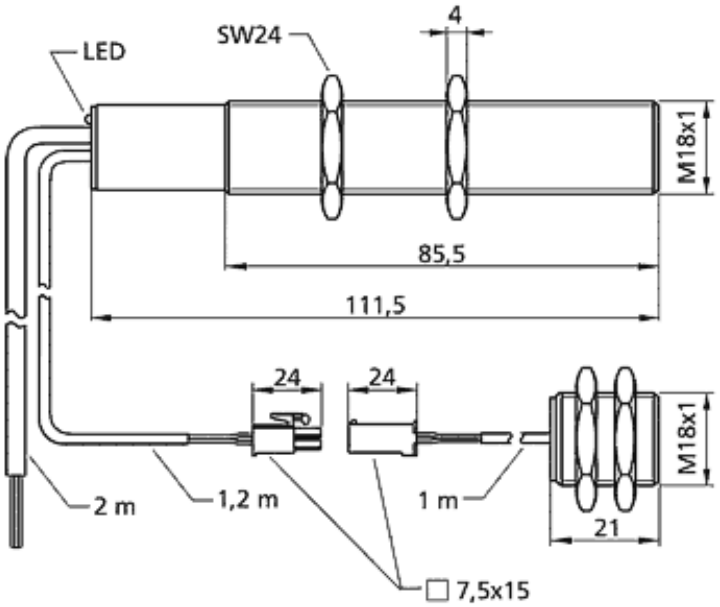

Opvolgermodel verkrijgbaar	Neem contact op
2 x pnp	
Bouwvorm	cilindrisch M18
Bedrijfsmodus	dubbelelaagdetectie
toepassingsgebied	papier met gewicht van 20 g/m^2 tot 1.200 g/m^2 gemetalliseerde materialen en folie tot 0,4 mm dik, zelfklevende folie, platen tot 0,3 mm, zeer fijn golfkarton
Hoogtepunten	ontvanger voor ultrasoon dubbelelaagdetectie langere aansluitingskabel

Ultrasoon-specifiek

Meetmethode	Impulsbedrijf met amplitudeanalyse
Ultrasone frequentie	400 kHz
Blinde zone	7 mm vóór de zender en ontvanger

Elektrische gegevens

Bedrijfsspanning U_B	20 V tot 30 V DC, ompoolbeveiligd
Restrimpel	± 10 %
Onbelaste stroomopname	≤ 45 mA
Aansluitmethode	PVC-kabel van 7 m, 5 × 0,25 mm^2

Uitgangen

Uitgang 1	dubbelelaaguitgang pnp: I_{max} = 500 mA (U_B-2V) opener, kortsluitvast
Ausgang 2	uitgang ontbrekende laag pnp: I_{max} = 500 mA (U_B-2V) opener, kortsluitvast
Reactietijd	2,5 ms resp. 6,5 ms in de free-run-mode

Ingangen

Ingang 1	NUL

Behuizing

Materiaal	messing, vernikkeld, kunststof delen: PBT
Ultrasone transducer	polyurethaanschuim, epoxyhars met glasaandeel
Beschermingsklasse volgens EN 60529	IP 65
Bedrijfstemperatuur	+5° C tot +60° C
Opslagtemperatuur	-40° C tot +85° C
Gewicht	350 g

Uitrusting/Bijzonderheden

Instelelementen	niet vereist
Instelmogelijkheden	niet vereist
Indicatoren	1 x Duo-LED; groen: bedrijf / rood: dubbele laag / rood knippe-rend: ontbrekende laag

Toebehoren

Inzetbare accessoires	BF-18 dbk-Testbogen

Pin-toewijzing

