microsonic



Uittreksel uit onze online-catalogus:

dbk-4/Sender/M18

Stand: 2026-11-19

microsonic GmbH / Phoenixseestraße 7 / 44263 Dortmund / Germany / **T** +49 231 975151-0 / **F** +49 231 975151-51 / **E** info@microsonic.de
microsonic® ist eine eingetragene Marke der microsonic GmbH. Alle Rechte vorbehalten. Änderungen vorbehalten.

Archivsensor

dbk-4/Sender/M18

Schaaltekening

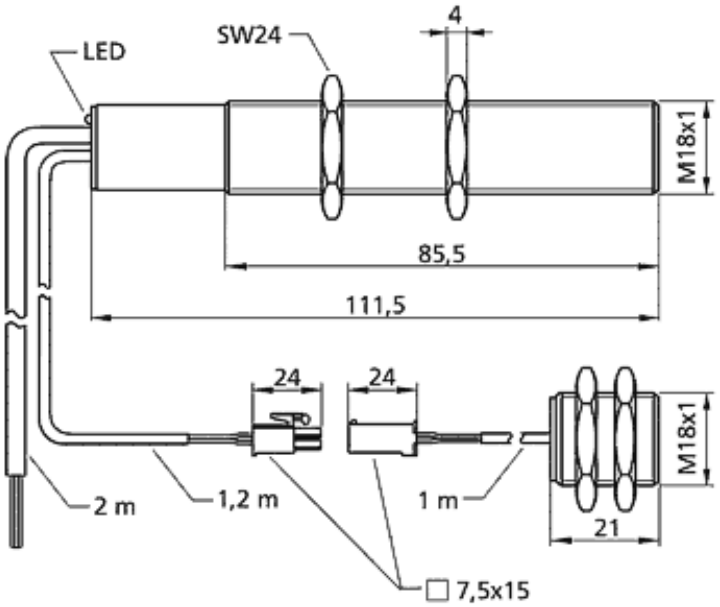

Opvolgermodel verkrijgbaar	dbk-4/Sender/M18/K1
Bouwvorm	cilindrisch M18
Bedrijfsmodus	dubbelelaagdetectie
toepassingsgebied	papier met gewicht van 20 g/m^2 tot 1.200 g/m^2 gemetalliseerde materialen en folie tot 0,4 mm dik, zelfklevende folie, platen tot 0,3 mm, zeer fijn golfkarton
Hoogtepunten	archiefsensor zender voor ultrasoon dubbelelaagdetectie

Ultrasoon-specifiek

Meetmethode	Impulsbedrijf met amplitudeanalyse
Ultrasone frequentie	400 kHz
Blinde zone	7 mm vóór de zender en ontvanger

Behuizing

Materiaal	messing, vernikkeld, kunststof delen: PBT
Ultrasone transducer	polyurethaanschuim, epoxyhars met glasaandeel
Beschermingsklasse volgens EN 60529	IP 65
Bedrijfstemperatuur	+5° C tot +60° C
Opslagtemperatuur	-40° C tot +85° C
Gewicht	30 g

Uitrusting/Bijzonderheden

Instelelementen	niet vereist
Instelmogelijkheden	niet vereist

Toebehoren

Inzetbare accessoires	dbk-Testbogen BF-18