microsonic



Uittreksel uit onze online-catalogus:

dbk-5/CDD/O/M30 E+S

Stand: 2026-11-19

microsonic GmbH / Phoenixseestraße 7 / 44263 Dortmund / Germany / **T** +49 231 975151-0 / **F** +49 231 975151-51 / **E** info@microsonic.de
microsonic® ist eine eingetragene Marke der microsonic GmbH. Alle Rechte vorbehalten. Änderungen vorbehalten.

Archivsensor

dbk-5/CDD/O/M30 E+S

Schaaltekening

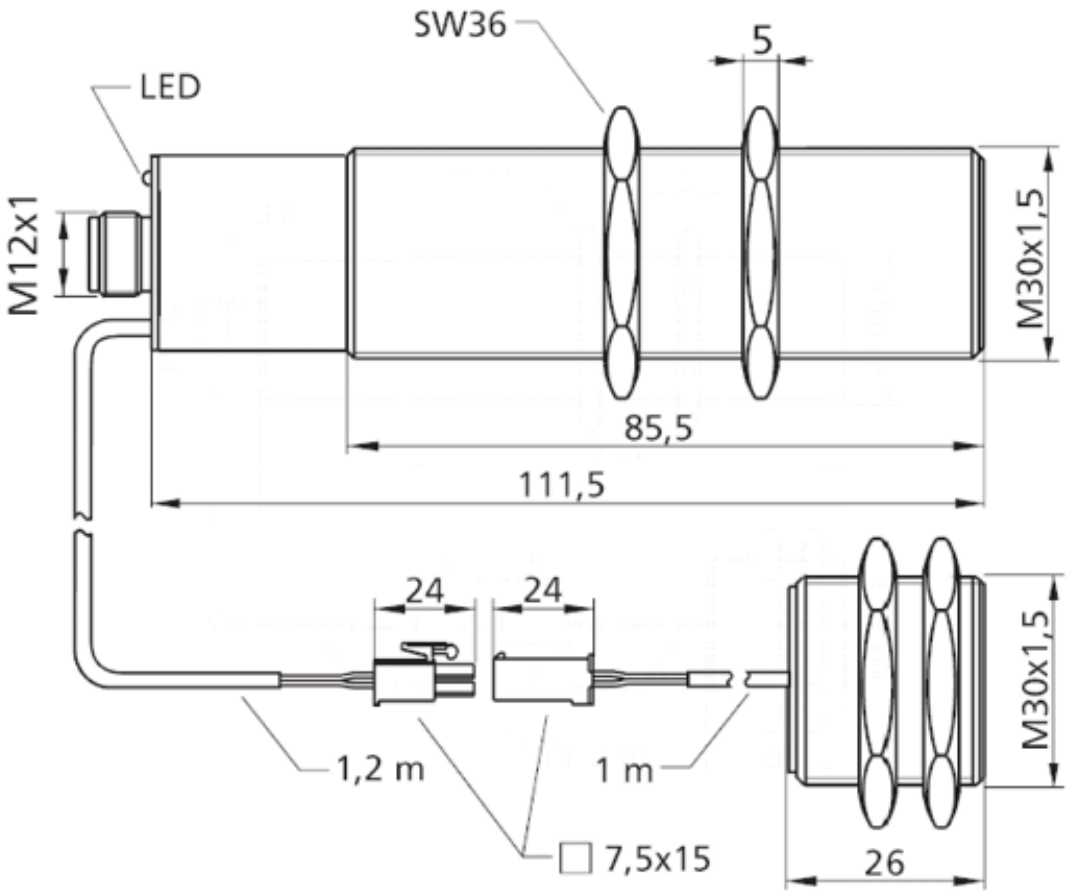

Opvolgermodel verkrijgbaar	dbk+5/3CDD/M18 E+S

2 x pnp

Bouwvorm	cilindrisch M30
Bedrijfsmodus	dubbelelaagdetectie
toepassingsgebied	papier met gewicht vanaf 120 g/m^2, karton, gemetalliseerde lagen, golfkarton, platen tot ongeveer 2 mm dik, basismaterialen voor printplaten

Ultrasoon-specifiek

Meetmethode	Impulsbedrijf met amplitudeanalyse
Ultrasone frequentie	200 kHz
Blinde zone	7 mm vóór de zender en ontvanger

Elektrische gegevens

Bedrijfsspanning U_B	20 V tot 30 V DC, ompoolbeveiligd
Restrimpel	± 10 %
Onbelaste stroomopname	≤ 45 mA
Aansluitmethode	5-polige, ronde M12-connector

Uitgangen

Uitgang 1	dubbelelaaguitgang pnp: I_{max} = 500 mA (U_B-2V) opener, kortsluitvast
Ausgang 2	uitgang ontbrekende laag pnp: I_{max} = 500 mA (U_B-2V) opener, kortsluitvast
Reactietijd	5,5 ms resp. 15,5 ms in de free-run-mode

Ingangen

Ingang 1	NUL

Behuizing

Materiaal	messing, vernikkeld, kunststof delen: PBT
Ultrasone transducer	polyurethaanschuim, epoxyhars met glasaandeel
Beschermingsklasse volgens EN 60529	IP 65
Bedrijfstemperatuur	+5° C tot +60° C
Opslagtemperatuur	-40° C tot +85° C
Gewicht	450 g
Andere uitvoeringsmogelijkheden	dbk-5/Sender/M30/K1 dbk-5/Empf/CDD/O/M30
Andere uitvoeringsmogelijkheden	enkele zender/ontvanger

Uitrusting/Bijzonderheden

Instelelementen	niet vereist
Instelmogelijkheden	niet vereist
Indicatoren	1 x Duo-LED; groen: bedrijf / rood: dubbele laag / rood knippe-rend: ontbrekende laag

Toebehoren

Inzetbare accessoires	KST5A-2/M12 KST5A-5/M12 KST5G-2/M12 KST5G-5/M12

Pin-toewijzing

