microsonic



Uittreksel uit onze online-catalogus:

Ipc+35/CFU

Stand: 2026-11-20

microsonic GmbH / Phoenixseestraße 7 / 44263 Dortmund / Germany / **T** +49 231 975151-0 / **F** +49 231 975151-51 / **E** info@microsonic.de
microsonic® ist eine eingetragene Marke der microsonic GmbH. Alle Rechte vorbehalten. Änderungen vorbehalten.



lpc+

in M18 behuizing: 2 type uitgangen met IO-Link interface en Smart Sensor Profile.

Hoogtepunten

- Analoge uitgang 4–20 mA of 0–10 V en 1 Push-Pull-schakeluitgang en M18 design
- IO-Link-interface › ter ondersteuning van de nieuwe industriële standaard
- Smart Sensor Profiles › zorgen voor meer transparantie tussen IO-Link-apparaten
- Verbeterde temperatuurcompensatie › die zich binnen 120 seconden aanpast aan de werkomstandigheden
- UL gecertificeerd volgens Canadese en Amerikaanse veiligheidsnorm

Basiskenmerken

- 2 Push-Pull-schakeluitgangen › pnp- of npn schakelend
- 4 detectiewijdtes met een meetgebied van 20 mm tot 1,3 m
- microsonic Teach-in via pin 5
- Resolutie van 0,1 mm
- Bedrijfsspanning 10–30 V
- LinkControl › voor het instellen van de sensoren met een PC

Ultrasone sensoren Ipc+

zijn optioneel voorzien van 2 Push-Pull schakeluitgangen of 1 Push-Pull schakeluitgang en een analoge uitgang. Deze compacte serie met M18-behuizing bestrijkt vier detectiewijdtes van 20 mm tot 1,3 m.

De sensoren met een analoge uitgang zijn beschikbaar in een versie met 4-20 mA uitgang of 0-10 V uitgang. In de SIO-modus worden de sensoren met behulp van de microsonic Teach-in-procedure via pin 5 ingesteld.

Voor de Ipc+ sensorfamilie

kan gekozen worden uit 2 uitgangstrappen en 4 detectiewijdtes:



2 Push-Pull-schakeluitgang in pnp- en npn-schakeltechniek met IO-Link interface



1 Push-Pull schakeluitgang et analoge uitgang 4–20 mA of 0–10 V

De sensoren met schakeluitgang kennen drie bedrijfsmodi:

- enkelvoudig schakelpunt
- tweeweg-reflexbarrière
- Venstermodus

Teach-in van een enkelvoudig schakelpunt:

- Positioneer het te detecteren object (1) op de gewenste afstand
- Verbind pin 5 gedurende ca. 3 seconden met $+U_B$
- Tenslotte pin 5 nogmaals gedurende ca. 1 seconde met $+U_B$ verbinden

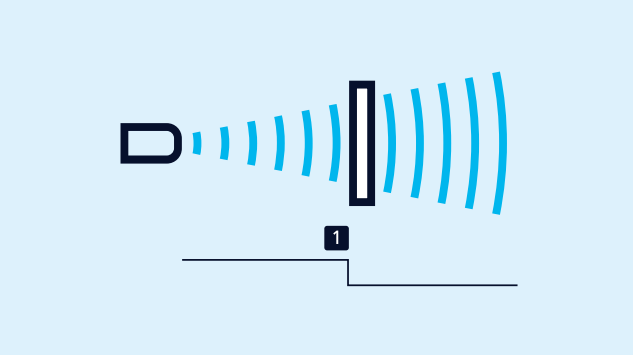

Teach-in van een schakelpunt

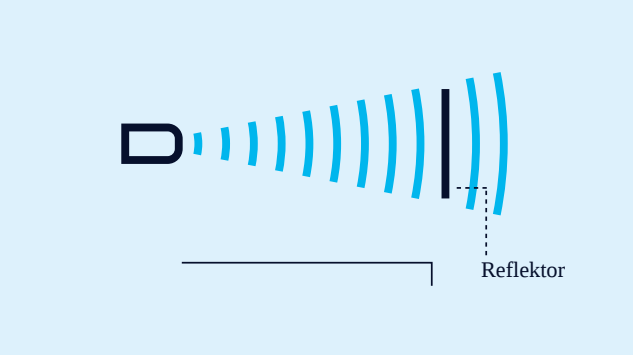

Teach-in van een tweeweg-reflexbarrière

Teach-in einer Zweiweg-Reflexionsschranke

met een vast gemonteerde reflector

- Verbind pin 5 gedurende ca. 3 seconden met $+U_B$
- Tenslotte pin 5 nogmaals gedurende ca. 10 seconden met $+U_B$ verbinden

Voor de instelling van een venster

- Positioneer het object op de dichtbij de sensor gelegen venstergrens (1)
- Verbind pin 5 gedurende ca. 3 seconden met +UB
- Verschuif dan het object op de ver van de sensor gelegen venstergrens (2)
- Tenslotte pin 5 nogmaals gedurende ca. 1 seconde met +UB verbinden

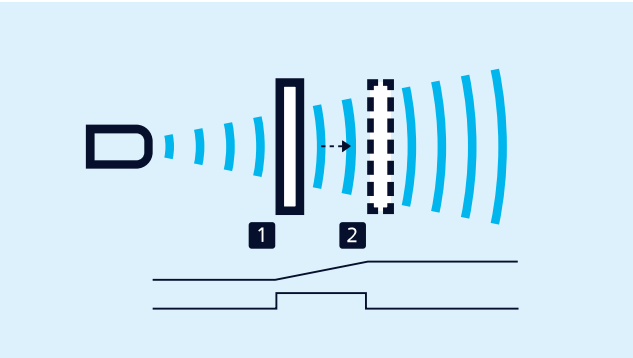

Teach-in van een analoge karakteristiek of een venster met twee schakelpunten

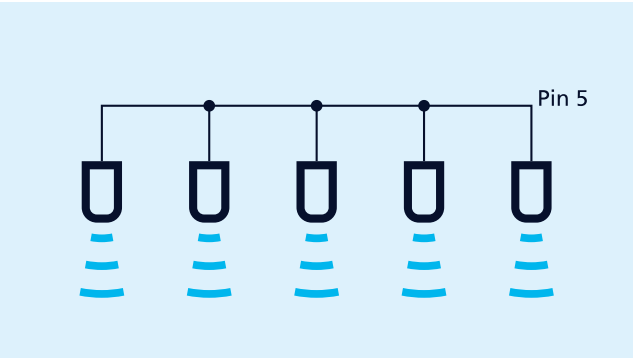

Synchronisatie via pin 5

Opener/Sluiter

en stijgende/dalende analoge karakteristiek kunnen eveneens met pin 5 worden ingesteld.

LinkControl

maakt optioneel de uitgebreide parametrisering van de Ipc+-sensoren mogelijk. Via de als accessoire verkrijgbare LinkControl adapter LCA-2 worden de Ipc+-sensoren met de PC verbonden.



Sensor via LCA-2 voor programmering op de PC aangesloten

De synchronisatie

maakt het gelijktijdig gebruik van meerdere Ipc+-sensoren in één toepassing mogelijk. Om wederzijdse beïnvloeding te vermijden, kunnen de sensoren onderling gesynchroniseerd worden. Hiervoor dienen alle sensoren via pin 5 elektrisch met elkaar verbonden te zijn.

Als er meer dan 10 sensoren moeten worden gesynchroniseerd, kan dit worden gerealiseerd met de als accessoire verkrijgbare SyncBox1.

IO-Link integrated

in versie 1.1. De Ipc+ ultrasoon sensoren zijn voorzien van een Smart Sensor Profile, waardoor meer transparantie ontstaat met betrekking tot uitwisselbaarheid van IO-Link sensoren

Heeft u speciale wensen?

Zo simpel is het niet.

Bij ons vindt u eenvoudig een individuele oplossing. Laten we het eens hebben over uw toepassing: +49 231 97 51 51-82.

lpc+35/CFU

Schaaltekening

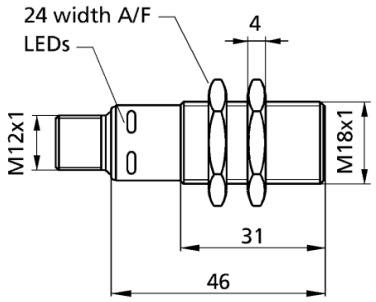

Detectiezone

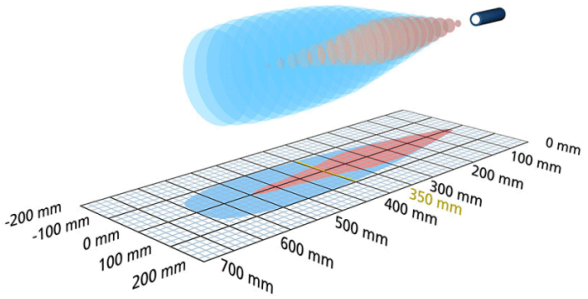

1 x Push-Pull + 1 x analog 0-10 V

600 mm

Bouwvorm	cilindrisch M18
Bedrijfsmodus	IO-Link naderingsschakelaar/reflexsensor reflectiebarrière venstermodus analoge afstandsmeting
Hoogtepunten	IO-Link Smart Sensor Profile UL Listed

Ultrasoon-specifiek

Meetmethode	echo-looptijdmeting
Ultrasone frequentie	400 kHz
Blinde zone	65 mm
Bedrijfsdetectiewijdte	350 mm
Grenstastwijdte	600 mm
Herhaalnauwkeurigheid	± 0,15 %
Nauwkeurigheid	± 1 % (temperatuurdrift intern gecompenseerd)

Elektrische gegevens

Bedrijfsspanning U_B	10 V tot 30 V DC, ompoolbeveiligd
Restrimpel	± 10 %
Onbelaste stroomopname	≤ 50 mA
Aansluitmethode	5-polige, ronde M12-connector

Uitgangen

Uitgang 1	analoge uitgang Spanning: 0-10 V, kortsluitvast stijgend/dalend instelbaar
Ausgang 2	schakeluitgang Push-Pull, U_B-3 V, -U_B+3 V,I_{max} = 100 mA sluiter/opener instelbaar, kortsluitvast
Schakelhysterese	5 mm
Schakelfrequentie	12 Hz
Reactietijd	64 ms
Opstarttijd	< 300 ms

Ingangen

Ingang 1	com-ingang synchronisatie-ingang teach-in-ingang

Behuizing

Materiaal	messing, vernikkeld, kunststof delen: PBT, PA
Ultrasone transducer	polyurethaanschuim, epoxyhars met glasaandeel
Beschermingsklasse volgens EN 60529	IP 67
Bedrijfstemperatuur	-25° C tot +70° C
Opslagtemperatuur	-40° C tot +85° C
Gewicht	35 g
Andere uitvoeringsmogelijkheden	Ipc+35/WK/CFU
Andere uitvoeringsmogelijkheden	90° hoekkop

Uitrusting/Bijzonderheden

Temperatuurcompensatie	ja
Instelelementen	com-ingang
Instelmogelijkheden	Teach-in via com input on pin 5 LCA-2 with LinkControl IO-Link
Synchronisation	ja
Multiplexmodus	ja
Indicatoren	2 x LED groen, 2 x LED geel

Toebehoren

Inzetbare accessoires	KST5A-2/M12 KST5A-5/M12 KST5G-2/M12 KST5G-5/M12 BF-18 LCA-2 LCA-2 Koffer SyncBox1 UF-90/M18

Pin-toewijzing

