microsonic



Uittreksel uit onze online-catalogus:

# *Ipc-25/CDD/M18*

Stand: 2026-11-19

microsonic GmbH / Phoenixseestraße 7 / 44263 Dortmund / Germany / **T** +49 231 975151-0 / **F** +49 231 975151-51 / **E** info@microsonic.de
microsonic® ist eine eingetragene Marke der microsonic GmbH. Alle Rechte vorbehalten. Änderungen vorbehalten.

**Archivsensor**

# lpc-25/CDD/M18

## Schaaltekening

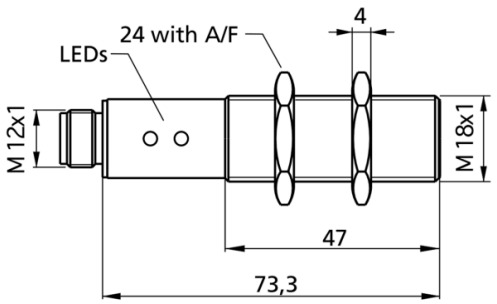


## Detectiezone

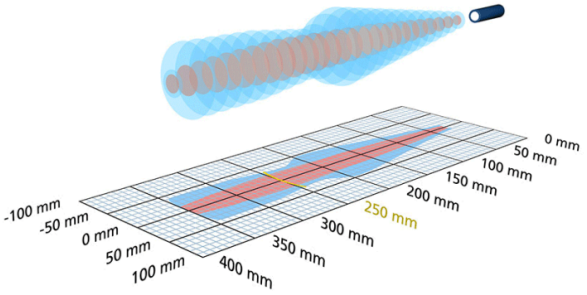


| Opvolgermodel verkrijgbaar | lpc+25/CFF |
|---|---|
| 2 x pnp | 350 mm |
| Bouwvorm | cilindrisch M18 |
| Bedrijfsmodus | naderingsschakelaar/reflexsensor<br>reflectiebarrière<br>venstermodus |

## Ultrasoon-specifiek

| | |
|---|---|
| Meetmethode | echo-looptijdmeting |
| Ultrasone frequentie | 320 kHz |
| Blinde zone | 30 mm |
| Bedrijfsdetectiewijdte | 250 mm |
| Grenstastwijdte | 350 mm |
| Resolutie | 0,069 mm |
| Herhaalnauwkeurigheid | ± 0,15 % |
| Nauwkeurigheid | ± 1 % (temperatuurdrift intern gecompenseerd) |

## Elektrische gegevens

| | |
|---|---|
| Bedrijfsspanning $U_B$ | 10 V tot 30 V DC, ompoolbeveiligd |
| Restrimpel | ± 10 % |
| Onbelaste stroomopname | ≤ 40 mA |
| Aansluitmethode | 5-polige, ronde M12-connector |

## Uitgangen

| | |
|---|---|
| Uitgang 1 | schakeluitgang<br>pnp: $I_{max}$ = 200 mA ($U_B$-2V)<br>sluiter/opener instelbaar, kortsluitvast |
| Ausgang 2 | schakeluitgang<br>pnp: $I_{max}$ = 200 mA ($U_B$-2V)<br>sluiter/opener instelbaar, kortsluitvast |
| Schakelhysterese | 2,0 mm |
| Schakelfrequentie | 25 Hz |
| Reactietijd | 24 ms |
| Opstarttijd | < 300 ms |

## Ingangen

| | |
|---|---|
| Ingang 1 | com-ingang<br>teach-in-ingang |

## Behuizing

| | |
|---|---|
| Materiaal | messing, vernikkeld, kunststof delen: PBT |
| Ultrasone transducer | polyurethaanschuim, epoxyhars met glasaandeel |
| Beschermingsklasse volgens EN 60529 | IP 67 |
| Bedrijfstemperatuur | -25° C tot +70° C |
| Opslagtemperatuur | -40° C tot +85° C |
| Gewicht | 43 g |
| Andere uitvoeringsmogelijkheden | Ipc-25/PK/CDD/M18/E |
| Andere uitvoeringsmogelijkheden | roestvrij staal<br>hoge bestendigheid tegen chemicaliën |

## Uitrusting/Bijzonderheden

| | |
|---|---|
| Temperatuurcompensatie | ja |
| Instelelementen | com-ingang |
| Instelmogelijkheden | Teach-in via com input on pin 5<br>LCA-2 with LinkControl |
| Synchronisation | ja |
| Multiplexmodus | nee |
| Indicatoren | 2 x LED geel: schakeltoestand |

## Toebehoren

| | |
|---|---|
| Inzetbare accessoires | KST5A-2/M12<br>KST5A-5/M12<br>KST5G-2/M12<br>KST5G-5/M12<br>UF-90/M18 |

## *Pin-toewijzing*

