microsonic



Uittreksel uit onze online-catalogus:

Ipc-25/CU/M18

Stand: 2026-11-19

microsonic GmbH / Phoenixseestraße 7 / 44263 Dortmund / Germany / **T** +49 231 975151-0 / **F** +49 231 975151-51 / **E** info@microsonic.de
microsonic® ist eine eingetragene Marke der microsonic GmbH. Alle Rechte vorbehalten. Änderungen vorbehalten.

Archivsensor

lpc-25/CU/M18

Schaaltekening

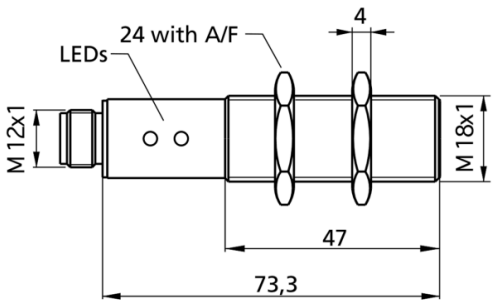

Detectiezone

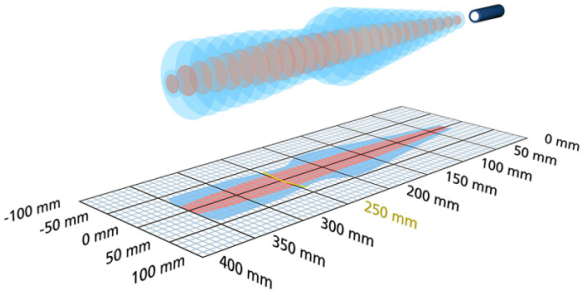

Opvolgermodel verkrijgbaar	pico+25/U
1 x analoog 0-10 V	350 mm
Bouwvorm	cilindrisch M18
Bedrijfsmodus	analoge afstandsmetingen

Ultrasoon-specifiek

Meetmethode	echo-looptijdmeting
Ultrasone frequentie	320 kHz
Blinde zone	30 mm
Bedrijfsdetectiewijdte	250 mm
Grenstastwijdte	350 mm
Resolutie	0,069 mm bis 0,078 mm, abhängig vom eingestellten Analogfenster
Herhaalnauwkeurigheid	± 0,15 %
Nauwkeurigheid	± 1 % (temperatuurdrift intern gecompenseerd)

Elektrische gegevens

Bedrijfsspanning U_B	10 V tot 30 V DC, ompoolbeveiligd
Restrimpel	± 10 %
Onbelaste stroomopname	≤ 40 mA
Aansluitmethode	5-polige, ronde M12-connector

Uitgangen

Uitgang 1	analoge uitgang Spanning: 0-10 V, kortsluitvast stijgend/dalend instelbaar
Reactietijd	24 ms
Opstarttijd	< 300 ms

Ingangen

Ingang 1	com-ingang teach-in-ingang

Behuizing

Materiaal	messing, vernikkeld, kunststof delen: PBT
Ultrasone transducer	polyurethaanschuim, epoxyhars met glasaandeel
Beschermingsklasse volgens EN 60529	IP 67
Bedrijfstemperatuur	-25° C tot +70° C
Opslagtemperatuur	-40° C tot +85° C
Gewicht	43 g
Andere uitvoeringsmogelijkheden	lpc-25/PK/CU/M18E
Andere uitvoeringsmogelijkheden	roestvrij staal hoge bestendigheid tegen chemicaliën

Uitrusting/Bijzonderheden

Temperatuurcompensatie	ja
Instelelementen	com-ingang
Instelmogelijkheden	Teach-in via com input on pin 5 LCA-2 with LinkControl
Synchronisation	ja
Multiplexmodus	nee
Indicatoren	1 x LED geel: object in het venster

Toebehoren

Inzetbare accessoires	KST5A-2/M12 KST5A-5/M12 KST5G-2/M12 KST5G-5/M12 UF-90/M18

Pin-toewijzing

