microsonic



Uittreksel uit onze online-catalogus:

Ipc-25/PK/CDD/M18/E

Stand: 2026-11-19

microsonic GmbH / Phoenixseestraße 7 / 44263 Dortmund / Germany / **T** +49 231 975151-0 / **F** +49 231 975151-51 / **E** info@microsonic.de
microsonic® ist eine eingetragene Marke der microsonic GmbH. Alle Rechte vorbehalten. Änderungen vorbehalten.

Archivsensor

lpc-25/PK/CDD/M18/E

Schaaltekening

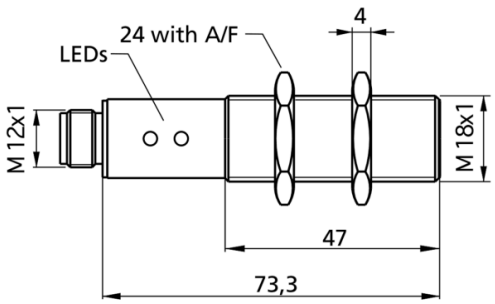

Detectiezone

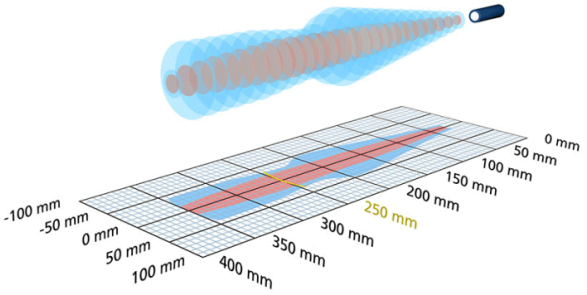

Opvolgermodel verkrijgbaar	Neem contact op
2 x pnp	350 mm
Bouwvorm	cilindrisch M18
Bedrijfsmodus	naderingsschakelaar/reflexsensor reflectiebarrière venstermodus
Hoogtepunten	hoge bestendigheid tegen chemicaliën uitvoering in roestvrij staal

Ultrasoon-specifiek

Meetmethode	echo-looptijdmeting
Ultrasone frequentie	320 kHz
Blinde zone	30 mm
Bedrijfsdetectiewijdte	250 mm
Grenstastwijdte	350 mm
Resolutie	0,08 mm
Herhaalnauwkeurigheid	± 0,15 %
Nauwkeurigheid	± 1 % (temperatuurdrift intern gecompenseerd)

Elektrische gegevens

Bedrijfsspanning U_B	10 V tot 30 V DC, ompoolbeveiligd
Restrimpel	± 10 %
Onbelaste stroomopname	≤ 40 mA
Aansluitmethode	5-polige, ronde M12-connector

Uitgangen

Uitgang 1	schakeluitgang pnp: I_{max} = 200 mA (U_B-2V) sluiter/opener instelbaar, kortsluitvast
Ausgang 2	schakeluitgang pnp: I_{max} = 200 mA (U_B-2V) sluiter/opener instelbaar, kortsluitvast
Schakelhysterese	2,0 mm
Schakelfrequentie	25 Hz
Reactietijd	24 ms
Opstarttijd	< 300 ms

Ingangen

Ingang 1	com-ingang teach-in-ingang

Behuizing

Materiaal	roestvrij staal, kunststof delen: PBT
Ultrasone transducer	met PEEK-folie bekleed, PTFE-O-ring
Beschermingsklasse volgens EN 60529	IP 67
Bedrijfstemperatuur	-25° C tot +70° C
Opslagtemperatuur	-40° C tot +85° C
Gewicht	43 g

Uitrusting/Bijzonderheden

Temperatuurcompensatie	ja
Instelelementen	com-ingang
Instelmogelijkheden	Teach-in via com input on pin 5 LCA-2 with LinkControl
Synchronisation	ja
Multiplexmodus	nee
Indicatoren	2 x LED geel: schakeltoestand

Pin-toewijzing

